2026
BIG TARIF - €

MOVING MATERIALS THAT MATTER™

APERÇU

1. Unités: Spécifications et prix
   - Applications de petits travaux ..... 6 - 9
   - Applications de Haute Finition ..... 10 - 13
   - Applications Professionnelles Airless ..... 14 - 23
   - Applications Texture ..... 24 - 35
   - Applications de Haute Résistance ..... 36 - 41
   - Applications de Nettoyage Professionel ..... 42 - 43
   - Traçage ..... 44 - 49
   - Préparation de surface ..... 50 - 51

2. Accessoires: Spécifications et prix
   - Applications de petits travaux ..... 54 - 57
   - Applications de Haute Finition ..... 58 - 62
   - Applications Professionnelles Airless ..... 63 - 87
   - Applications Texture ..... 88 - 95
   - Applications de Haute Résistance ..... 96 - 97
   - Applications de Nettoyage Professionel ..... 98 - 99
   - Pièces générales ..... 100 - 101

3. Buses: Spécifications et prix
   - Guide de sélection des buses ..... 102 - 107
   - Des buses de haute finition, basse pression ..... 108 - 109
   - Des buses Rac® X ..... 110 - 111
   - Des buses plat ..... 112 - 113
   - Des buses de traçage 114
   - Des buses de nettoyage 115

4. Garantie
   - Garantie ..... 116 - 119

5. Matériel de support
   - Support ..... 120 - 125

UNITÉS

SPÉCIFICATIONS & PRIX

Une toute nouvelle présentation rapide à consulter !

Comparez les spécifications techniques, les technologies ainsi que la liste de composition réelle de tous les produits dans un groupe d'applications donné, le tout dans un seul tableau.

SPÉCIFICATIONS ET PRIX

PETITS TRAVAUX - 1

	ULTRA® AIRLESS HANDHELD AC	ULTRA® AIRLESS HANDHELD DC	ULTRAMAX AIRLESS HANDHELD DC
SPÉCIFICATIONS			
Référence: EU - 230V	17M360	17M366	17P258
Référence: UK - 230V	25M616	25M615	25M614
Taille maxi de buse	0.016"	0.016"	0.016"
Moteur	AC	DC	DC Sans Balai
Pression maxi - bar (PSI)	138 (2000)	138 (2000)	138 (2000)
Poids - kg (lbs)	2.1 (4.6)	2.4 (5.3)	2.4 (5.3)
CARACTÉRISTIQUES			
Compatibilité produits & solvant	à base aqueuse	à base aqueuse	■*
Réparable	■	■	■
SmartControl™	■	■	■
Sélecteur de vitesse	ProControl™ II	ProControl™ II	ProControl™ II
Tube d'aspiration	Vacuum	Vacuum	Vacuum
Système de godet	Jetable	Jetable	Jetable
COMPOSITION			
Buses	FFLP410 + FFLP514		
Support de buses	RAC X™ - 246215		RAC X™ - 17P573
Filtre (mailles)	60 + 100		
Source d'énergie	3m câble électrique	2 x 18V DEWALT® batterie**	
Chargeur de batterie		■	■
Godet + couvercle	1 L (1 godet, 1 couvercle)		
Doublures de protection de godet	4		
QuickFill Entonnoir et tamis	■	■	■
Stockage valise/coffret	Valise		
PRIX			
	17M360: € 756,00	17M366: € 935,00	17P258: € 1.071,00
	25M616: € 756,00	25M615: € 935,00	25M614: € 1.071,00
BROCHURE	3J0545	3J0545	3J0545

** Compatible avec les solvants « inflammables » et « chauds », voir la notice d'utilisation pour une liste détaillée des produits nettoyants compatibles.*
*** DEWALT® et le logo DEWALT sont des marques de DEWALT Industrial Tool Co. et sont utilisées sous licence.*

SPÉCIFICATIONS ET PRIX

PETITS TRAVAUX - 2

	ULTRA® QUICKSHOT™
SPÉCIFICATIONS	
Référence: EU - 230V	20B476
Référence: UK - 230V	20B475
Taille maxi de buse	0.016"
Moteur	DC Sans Balai
Pression de service maximum - bars (psi)	138 (2000)
Poids - kg (lbs)	2.9 (6.4)
CARACTÉRISTIQUES	
Compatibilité produits & solvant	■*
Réparable	■
SmartControl	■
Sélecteur de vitesse	Contrôle du débit au pistolet
Tube d'aspiration	Alimentation par gravité
Système de godet	Réservoir Pour-N-Go de 1L
COMPOSITION	
Pistolet	Réponse instantée pistolet à moteur électrique
Flexible	Tuyau flexible 1/8" x 1.8m
Buses	FFLP410 + FFLP514
Support de buses	RAC X™ - 246215
Filtre (mailles)	60 + 100
Mains Libres fixation à support adapté et ceinture	■
Source d'énergie	2 x 18V DEWALT® batterie**
Chargeur de batterie	■
Stockage Valise/Coffret	Valise
PRIX	
	20B476: € 1.565,00
	20B475: € 1.565,00
BROCHURE	3J0545

** Compatible avec les solvants « inflammables » et « chauds », voir la notice d'utilisation pour une liste détaillée des produits nettoyants compatibles.*
*** DEWALT® et le logo DEWALT sont des marques de DEWALT Industrial Tool Co. et sont utilisées sous licence.*

SPÉCIFICATIONS ET PRIX

HAUTE FINITION - 1

	HVLP™ STANDARD	HVLP™ PROCONTRACTOR		HVLP™ PROCOMP
	9.0	7.0	9.5	9.5
SPÉCIFICATIONS				
Référence: EU - 230V	17P529	17P530	17P532	17P533
Référence: DK, CH, UK - 230V	-	-	17P538	17P539
Référence: UK - 110V	-	-	17T982	-
Etages turbine	4	3	5	5
Pression maxi d'air - bar (PSI)	0.6 (9)	0.5 (7)	0.7 (9.5)	0.7 (9.5)
Poids - kg (lbs)	14 (30.8)	18 (39.7)	19 (41.9)	23 (50.7)
CARACTÉRISTIQUES				
Technologie TurboForce™ II	■	■	■	■
SmartStart		■	■	■
TCS Système	■	■	■	■
Pointeaux / buses Quick release	■	■	■	■
Flex Liner Système	■	■	■	Godet Externe
Contrôle du débit d'air au pistolet	Préréglé	■	■	■
Contrôle des matériaux au pistolet	■	■	■	■
Contrôle de ventilateur de pulvérisation au pistolet	■	■	■	■
Stockage kit pointeau		■	■	■
Filtre à air lavable	Mousse	Automobile	Automobile	Automobile
COMPOSITION				
Kit pointeau	#3	#3	#3, #4, #5	#3, #4, #5
Pistolet	EDGE® II	EDGE® II Plus		EDGE® II Plus
Flexible	Super-Flex™ Air 6M - 17R300	Super-Flex™ Air 9M - 257159		Super-Flex™ Air 9M - 257159
Flexible souple		Super-Flex™ Air 1.2M - 17R299		Super-Flex™ Air 1.2M - 17R299
Station dokking pistolet		■		■
PRIX				
	17P529: € 2.179,00	17P530: € 2.321,00	17P532: € 2.951,00	17P533: € 3.901,00
			17P538: € 2.951,00	17P539: € 3.901,00
			17T982: € 2.977,00	
BROCHURE	300744	300744	300744	300744

SPÉCIFICATIONS ET PRIX

HAUTE FINITION - 2

	FINISHPRO™ II	
	395 PC	595 PC PRO
SPÉCIFICATIONS		
Référence: EU - 230V	-	17E912
Référence: UK - 110V	17C320	-
Taille maxi de buse: 1 pistolet	0.023"	0.027"
Debit maxi de produit - l/min. (gpm)	2.0 (0.54)	2.6 (0.68)
Pression maxi - bar (PSI)	227 (3300)	227 (3300)
Type du moteur - kW (cv)	0.65 (0.875) TEFC avec balai DC	1.19 (1.6) sans balai DC
Turbine / compresseur l/min. (cfm)	2.0 (0.47)	2.7 (0.7)
Pression maxi d'air - bar (PSI)	2.4 (35)	2.4 (35)
Poids - kg (lbs)	50 (110)	51 (112)
CARACTÉRISTIQUES		
LED Display		■
SmartControl™	1.0	3.0
Manomètre pression air	■	■
FastFlush™		■
ProGuard™		■
Pompe Endurance™	■	■
ProConnect™	■	■
SmartComp™	■	■
Support de flexible	■	■
TiltBack™		■
COMPOSITION		
Buses	FFLP210 + LTX517 + AAM309	
Kit de conversion (de plat à RAC®)	■	
Filtre pistolet (mailles)	100 - 224453	
Filtre pompe (mailles)	Easy Out™ 100 - 246382	
Pistolet	G40 - 262932	
Flexible	Super-Flex™ Fluide+Air; FleXible (7.5M) + Souple (2M) 24U578; Protection Flexible 24U576	Super-Flex™ Fluide+Air; Flexible (15M) + Souple (2M) 24U579; Protection Flexible 24U577
Flexible souple		
Boîte à outils	■	
TSL™ 118 ml	■	
PRIX		
	17C320: € 7.933,00	17E912: € 8.295,00
BROCHURE	320599	320599

SPÉCIFICATIONS ET PRIX

PROFESSIONNELLES AIRLESS - 1

	GX™					
	19	FF	FF Cordless	21		21 Cordless
SPÉCIFICATIONS						
Référence: EU - 230V	18H284	17G184	25U466	17G183		25T967
Référence: DK, CH, UK - 230V		17H222		17H218		
Référence: UK uniquement - 230V	18H285		25U570			25T973
Taille maxi de buse: 1 pistolet	0.019"	0.019"	0.019"	0.021"		0.021"
Debit maxi de produit - l/min. (gpm)	1.5 (0.38)	1.5 (0.38)	1.5 (0.38)	1.8 (0.47)		1.8 (0.47)
Pression maxi - bar (PSI)	207 (3000)	207 (3000)	207 (3000)	207 (3000)		207 (3000)
Poids - kg (lbs)	11.3 (25)	14.1 (31)	15.9 (35)	13.2 (29)		14.1 (31)
CARACTÉRISTIQUES						
Châssis	Immersion Directe	Avec cuve	Avec cuve	Immersion Directe		Immersion Directe
Système d'aspiration	Tube d'aspiration	Trémie de 5.7 L	Trémie de 5.7 L	Tube d'aspiration		Tube d'aspiration
Marteau à bille - PushPrime™	■	■	■	■		■
Compatible avec les solvants		■	■	■		■
Manomètre Hydraulique		■	■	■		■
ProXChange™ Système de pompe	■	■	■	■		■
COMPOSITION						
Buses	LP517	FFLP210	FFLP210	LP517 + FFLP310		LP517 + FFLP310
Support de buse	RAC X™ - 246215					RAC X™ - 246215
Filtre pistolet (mailles)	Easy Out™ 50 - 218331	Easy Out™ 100 - 287033	Easy Out™ Compact 100 - 19Y356	Easy Out™ 50 - 218131		Easy Out™ 50 - 218131
Pistolet	SG3, 4-doigts - 17J910	FTx™-E, 2-doigts - 17J261	Contractor™ PC Compact - 19Y350	SG3™, 4-doigts - 17J910		SG3™, 4-doigts - 17J910
Filtre pompe (mailles)	40 - 257094			40 - 257094		40 - 257094
Flexible	DuraFlex™ 1/4" x 15m - 247340	Blue Max™ II 3/16" x 7.5m - 214698	Blue Max™ II 3/16" x 7.5m - 214698	DuraFlex™ 1/4" x 15m - 247340		DuraFlex™ 1/4" x 15m - 247340
Source d'énergie	2m câble électrique	2m câble électrique	2 x 54V DeWalt® Batterie FlexVolt 6.0 Ah	2m câble électrique		2 x 54V DeWalt® Batterie FlexVolt 6.0 Ah
Chargeur de batterie			Chargeur rapide DeWalt® refroidi par ventilateur			Chargeur rapide DeWalt® refroidi par ventilateur
Outils	Outil de dépose de pompe intégré					Outil de dépose de pompe intégré
PRIX						
	18H284: € 1.318,00	17G184: € 1.696,00	25U466: € 2.310,00	17G183: € 1.554,00		25T967: € 2.053,00
		17H222: € 1.696,00		17H218: € 1.554,00		
	18H285: € 1.318,00		25U570: € 2.310,00			25T973: € 2.053,00
BROCHURE	300735					

** DEWALT® et le logo DEWALT sont des marques de DEWALT Industrial Tool Co. et sont utilisées sous licence.*

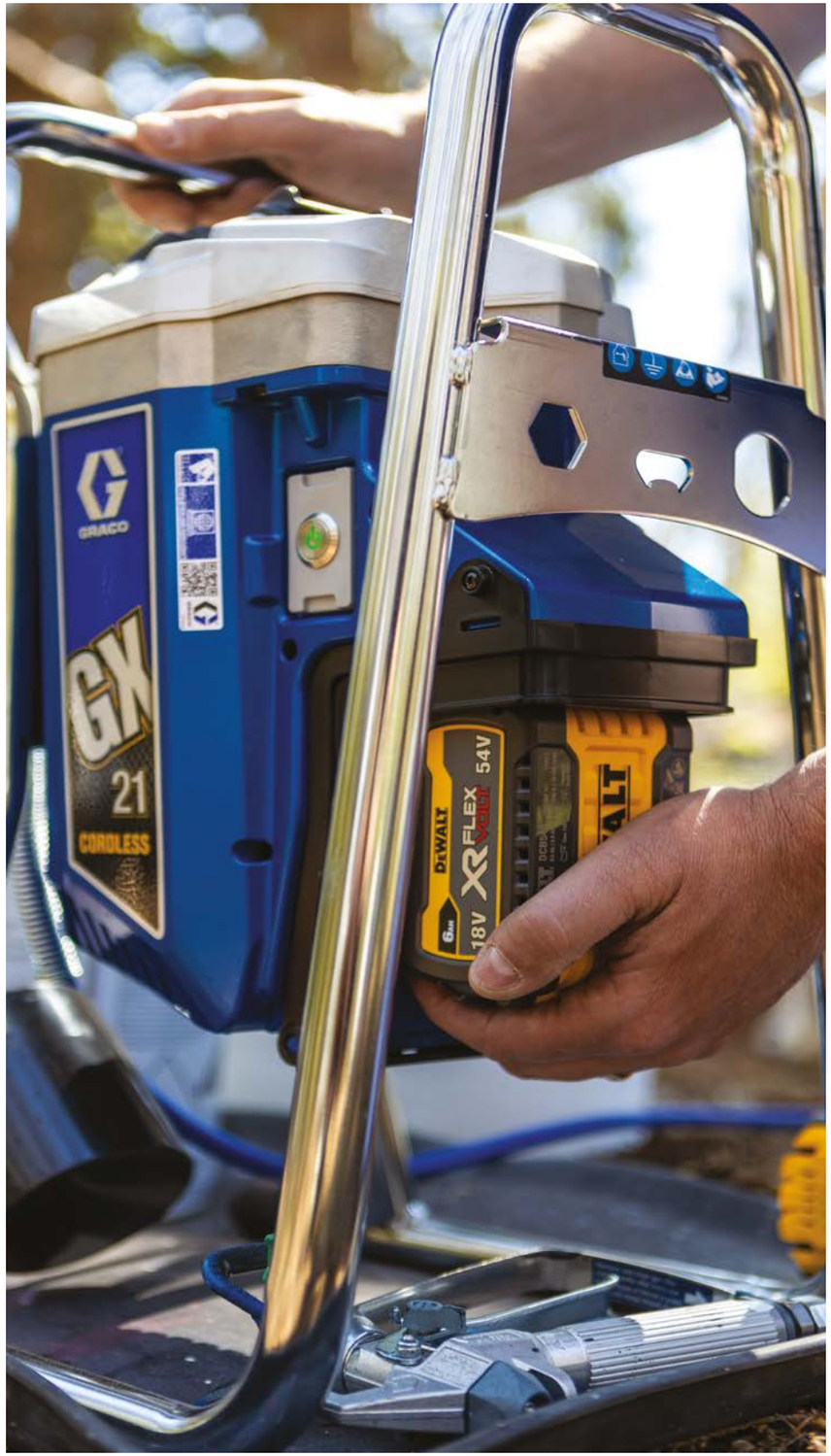

SPÉCIFICATIONS ET PRIX

PROFESSIONNELLES AIRLESS - 2

	ULTRA®				ULTRA®		CLASSIC
	390 Stand	390 Hi-Cart	395 Stand	395 Hi-Cart	450 Stand	450 Hi-Cart	390 PC Cordless
SPÉCIFICATIONS							
Référence: EU - 230V	25F509	25F510	25F512	25F513	25F515	25F516	25T863
Référence: UK - 110V	25F511	-	25F514	-	-	-	-
Référence: UK - 230V	-	-	-	-	-	-	25T943
Taille maxi de buse: 1 pistolet	0.021"	0.021"	0.023"	0.023"	0.023"	0.023"	0.021"
Debit maxi de produit - l/min. (gpm)	1.8 (0.47)	1.8 (0.47)	2.0 (0.54)	2.0 (0.54)	2.0 (0.54)	2.0 (0.54)	1.8 (0.47)
Pression maxi - bar (PSI)	227 (3300)	227 (3300)	227 (3300)	227 (3300)			227 (3300)
Type du moteur - kW (cv)	0.74 (1.0) sans balai DC	0.74 (1.0) sans balai DC	0.82 (1.1) sans balai DC	0.82 (1.1) sans balai DC	0.82 (1.1) sans balai DC	0.82 (1.1) sans balai DC	0.46 (0.625) sans balai DC
Poids - kg (lbs)	12.2 (27)	27.7 (61)	12.7 (28)	28.6 (63)	12.7 (28)	28.6 (63)	15 (33)
CARACTÉRISTIQUES							
Piston Pump	Endurance™ Vortex®	Endurance™ Vortex®	Endurance™ Vortex®	Endurance™ Vortex®	Endurance™ Vortex®	Endurance™ Vortex®	Endurance™
Vortex®® Piston Rod	Chromex™	Chromex™	Chromex™	Chromex™	Chromex™	Chromex™	
Manomètre Hydraulique	■	■	■	■			■
ProConnect™	■	■	■	■	■	■	■
Pressure Control	Méchanique	Méchanique	SmartControl™	SmartControl™	SmartControl™	SmartControl™	Méchanique
LCD Display					■	■	
FastFlush™					■	■	
WatchDog™					■	■	
ProGuard™					■	■	
TiltBack™		■		■		■	
Support de flexible		■		■		■	
COMPOSITION							
Buses	LP517				LP517		LP517
Support de buse	RAC X™ - 246215				RAC X™ - 246215		RAC X™ - 246215
Filtre pistolet (mailles)	Easy-Out™ 60 - 287032				Easy-Out™ 60 - 287032		Easy-Out™ 60 - 287032
Pistolet	FTX™-E, 4-doigts - 288438		Contractor™ PC - 17Y043		Contractor™ PC - 17Y043		FTX™-E, 4-doigts - 288438
Flexible	BlueMax™ II 1/4" x 15m - 240794				BlueMax™ II 1/4" x 15m - 240794		
Source d'énergie	3m câble électrique				3m câble électrique		2 x 54V DeWalt® Batterie FlexVolt 6.0 Ah
Chargeur de batterie							Chargeur rapide DeWalt® refroidi par ventilateur*
TSL™ 118 ml	■	■	■	■	■	■	
PRIX							
	25F509: € 2.704,00	25F510: € 2.993,00	25F512: € 3.691,00	25F513: € 3.980,00	25F515: € 4.190,00	25F516 € 4.478,00	25T863 € 4.111,00
	25F511: € 2.972,00		25F514: € 3.344,00				
							25T943 € 4.111,00
BROCHURE	3J0719	3J0719	3J0719	3J0719	3J0719	3J0719	3J0719

** DEWALT® et le logo DEWALT sont des marques de DEWALT Industrial Tool Co. et sont utilisées sous licence.*

SPÉCIFICATIONS ET PRIX

PROFESSIONNELLES AIRLESS - 3

	ULTRA XT™			
	490 XT Stand	490 XT Hi-Cart	495 XT Stand	495 XT Hi-Cart
SPÉCIFICATIONS				
Référence: EU - 230V	19D525	19D526	19D527	19D528
Référence: UK - 110V	–	–	19D529	19D530
Taille maxi de buse: 1 pistolet	0.025"	0.025"	0.027"	0.027"
Debit maxi de produit - l/min (gpm)	2.6 (0.68)	2.6 (0.68)	3.0 (0.79)	3.0 (0.79)
Pression de service maximum - bars (psi)	227 (3300)	227 (3300)	227 (3300)	227 (3300)
Type du moteur - kW (cv)	Xtreme Torque - 0.79 (1.3)	Xtreme Torque - 0.79 (1.3)	Xtreme Torque - 1.26 (1.7)	Xtreme Torque - 1.26 (1.7)
Poids - kg (lbs)	14 (30)	30 (66)	14 (30)	30 (66)
CARACTÉRISTIQUES				
LED Display	■	■	■	■
Pompe Endurance™ Vortex	Endurance™ Vortex®	Endurance™ Vortex®	Endurance™ Vortex®	Endurance™ Vortex®
Tige De Piston Vortex®®	Chromex™	Chromex™	Chromex™	Chromex™
Contrôle De La Pression à Réponse Rapide	■	■	■	■
Modes De Performance Sélectionnables	■	■	■	■
TurboClean	■	■	■	■
ProConnect™	■	■	■	■
WatchDog™	■	■	■	■
ProGuard™	■	■	■	■
Boîte à outils		En option - 287253		En option - 287253
TiltBack™		■		■
Support de flexible		■		■
COMPOSITION				
Buses	LP517			
Support de buses	RAC X™ – 246215			
Filtre pistolet (mailles)	Easy-Out™ 60 – 287032			
Pistolet	Contractor™ PC – 17Y043			
Flexible	BlueMax™ II 1/4" x 15m - 240794			
TSL™ 118 ml	■			
PRIX				
	19D525: € 5.282,00	19D526: € 5.560,00	19D527: € 5.628,00	19D528: € 6.038,00
			19D529: € 5.324,00	19D530: € 5.733,00
BROCHURE	3J0616	3J0616	3J0616	3J0616

2026. Prix catalogue officiels uniquement sur le Graco Partner Portal (GPP). Tous les prix sont sujets à modifications sans préavis.

SPÉCIFICATIONS ET PRIX

PROFESSIONNELLES AIRLESS - 4

	ULTRA® MAX II STANDARD			°C-MAX™	
	695	795	1095	1513	3023
SPÉCIFICATIONS					
Référence: EU - 230V	17E632	17E639	17E646	24E656	24E657
Référence: UK - 110V	17E634	-	-	-	-
Taille maxi de buse: 1 pistolet	0.031"	0.033"	0.035"	0.013"	0.023"
Taille maxi de buse: 2 pistolets	0.023"	0.025"	0.027"		
Debit maxi de produit - l/min (gpm)	3.6 (0.95)	4.1 (1.1)	4.5 (1.2)		
Pression de service maximum - bars (psi)	227 (3300)	227 (3300)	227 (3300)	227 (3300)	227 (3300)
Type du moteur - kW (cv)	1.3 (1.75)	1.5 (2.0)	1.65 (2.2)	1500 W	2100 W
Réglage de la température				Max.: 60°C Courant: 30°C	Max.: 60°C Courant: 45°C
Poids - kg (lbs)	43 (94)	45 (98)	52 (115)	2 (4.4)	3 (6.6)
CARACTÉRISTIQUES					
BlueLink	■	■	■		
SmartControl™ avec ProGuard™	4.0	4.0	4.0		
Manomètre Hydraulique	■	■	■		
FastFlush™	■	■	■		
Watchdog™	■	■	■		
Pompe Endurance™	■	■	■		
Tige de piston	Chromex™	Chromex™	Chromex™		
Cylindre	Chrome dur	Chrome dur	Chrome dur		
Crépine d'entrée	Standard	Standard	Standard		
Boîte à outils	Optionnel - 287253				
TiltBack™	■	■	■		
COMPOSITION					
Buses	LP517 + LP621				
Support de buse	RAC X™ - 246215				
Pistolet	Contractor™ PC - 17Y043				
Filtre pistolet (mailles)	Easy Out™ 60 - 287032				
Flexible	Blue Max™ II 1/4" x 15m - 240794			°C-Max™ 1/4" X 15M	°C-Max™ 3/8" X 30M
TSL™ 118 ml	■				
PRIX					
	17E632: € 7.770,00	17E639: € 8.348,00	17E646: € 8.920,00	24E656: € 4.677,00	24E657: € 5.242,00
	17E634: € 6.888,00				
BROCHURE	300713	300713	300713	300696	300696

SPÉCIFICATIONS ET PRIX

PROFESSIONNELLES AIRLESS - 5

	ULTRA® XT™ STANDARD				ULTRA® XT™ PROCONTRACTOR		
	695 XT	795 XT	1095 XT		695 XT	795 XT	1095 XT
SPECIFICATIONS							
Référence: EU - 230V	19F727	19F731	19F735		19F729	19F733	19F736
Référence: DK, CH - 230V	-	-	-		20B951	20B953	20B955
Référence: UK - 110V	19F728	19F732	-		19F730	19F734	-
Taille Maxi de buse: 1 pistolet	0.031"	0.033"	0.035"		0.031"	0.033"	0.035"
Taille Maxi de buse: 2 pistolets	0.023"	0.025"	0.027"		0.023"	0.025"	0.027"
Debit maxi de produit - l/min (gpm)	4.0 (1.05)	4.5 (1.2)	4.9 (1.3)		4.0 (1.05)	4.5 (1.2)	4.9 (1.3)
Pression de service maximum - bars (psi)	227 (3300)	227 (3300)	227 (3300)		227 (3300)	227 (3300)	227 (3300)
Type du moteur - kW (cv)	Xtreme Torque - 1.6 (2.1)	Xtreme Torque -1.7 (2.3)	Xtreme Torque - 2.0 (2.7)		Xtreme Torque - 1.6 (2.1)	Xtreme Torque -1.7 (2.3)	Xtreme Torque - 2.0 (2.7)
Poids - kg (lbs)	42 (93)	42 (93)	51 (112)		51 (112)	51 (112)	59 (129)
CARACTERISTIQUES							
Pompe	Endurance™ Vortex®®	Endurance™ Vortex®®	Endurance™ Vortex®®		Endurance™ Vortex®®	Endurance™ Vortex®®	Endurance™ Vortex®®
Tige de piston	Chromex™	Chromex™	Chromex™		Maxlife™	Maxlife™	Maxlife™ Extreme™
Cylindre	Aciertrempé inoxydable	Aciertrempé inoxydable	Aciertrempé inoxydable		Maxlife™	Maxlife™	Maxlife™
Écran LED	■	■	■				
Contrôle De La Pression à Réponse Rapide	■	■	■		■	■	■
Modes De Performance Sélectionnables	■	■	■		■	■	■
TurboClean	■	■	■		■	■	■
SmartDisplay XT	En option - 20B432				■	■	■
Ready to Connect au Contractor PoxerShot XT™	En option - 20B432				■	■	■
BlueLink	En option - 20B432				■	■	■
ProGuard	■	■	■		■	■	■
Watchdog	■	■	■		■	■	■
ProConnect	■	■	■		■	■	■
Crépine d'entrée	Standard				Anti-écrasement		
Boîte à outils	En option - 287253				■	■	■
TiltBack	■	■	■		■	■	■
QuickReel	En option - 25V145				■	■	■
Roues pleines	En option- 20B198 (x2)	En option - 20B198 (x2)	En option - 17E687 (x2)		■	■	■
COMPOSITION							
Buses	LP517				LP517		
SUPPORT DE BUSES	RAC™ X - 246215				RAC™ X - 246215		
Pistolet	Contractor™ PC - 17Y043				Contractor™ PC - 17Y043		
Filtre pistolet (mailles)	Easy-Out™ 60 - 287032				Easy-Out™ 60 - 287032		
Flexible	BlueMax™ II 1/4" x 15m - 240794				BlueMax™ II 1/4" x 15m - 240794		
TSL™ 118 ml	■				■		
PRIX							
	19F727: € 8.237,00	19F731: € 8.846,00	19F735: € 9.455,00		19F729: € 9.461,00	19F733: € 10.091,00	19F736: € 10.705,00
					20B951: € 9.461,00	20B953: € 10.091,00	20B955: € 10.705,00
	19F728: € 7.303,00	19F732: € 8.269,00			19F730: € 8.138,00	19F734: € 9.125,00	
BROCHURE	3J0616				3J0616		

SPÉCIFICATIONS ET PRIX

TEXTURE - 1

	MARK HD 3-IN-1 STANDARD				MARK HD 3-IN-1 PROCONTRACTOR
	MARK V HD	MARK VII HD	MARK X HD		MARK X HD
SPÉCIFICATIONS					
Référence: EU - 230V	17E655	17E665	17E669		17E671
Référence: DK, CH - 230V	-	-	-		17E672
Référence: UK - 110V	17E659	-	-		-
Taille maxi de buse - 230V	avec peinture 0.035" avec enduit 0.037"	avec peinture 0.041" avec enduit 0.047"	avec peinture 0.045" avec enduit 0.051"		avec peinture 0.045" avec enduit 0.051"
Taille maxi de buse - 110V	avec peinture 0.039" avec enduit 0.041"				
Debit maxi de produit - l/min (gpm)* - 230V	4.3 (1.2)	6.0 (1.6)	8.3 (2.2)		8.3 (2.2)
Debit maxi de produit - l/min (gpm)* - 110V	5.1 (1.35)				
Pression de service maximum - bars (psi)	227 (3300)	227 (3300)	227 (3300)		227 (3300)
Moteur - kW (HP) - 230V	1.65 (2.2)	1.9 (2.5)	3.0 (4.0)		3.0 (4.0)
Moteur - kW (HP) - 110V	2.0 (2.8)				
Poids - kg (lbs)	57 (125)	60 (132)	68 (150)		79 (174)
CARACTÉRISTIQUES					
BlueLink™	■	■	■		■
SmartControl™ avec ProGuard™	4.0	4.0	4.0		4.0
Affichage digital					■
Manomètre Hydraulique	■	■	■		
FastFlush™	■	■	■		■
Watchdog™	■	■	■		■
Pompe Endurance™	■	■	■		Endurance™ Vortex®
ProConnect™					2.0
Tige de piston	Chrome dur	Chrome dur	Chrome dur		MaxLife™
Cylindre	Chrome dur	Chrome dur	Chrome dur		MaxLife™
MaxFlo 2	■	■	■		■
Crépine d'entrée	Standard	Standard	Standard		anti-écrasement
TiltBack™	■	■	■		■
QuickReel™					■
COMPOSITION					
Buses	HDA427 + HDA531	HDA531 + 541			HDA531 + 541
Support de buses	RAC X™ - 246215				RAC X™ - 246215
Pistolet	HD Blue Texture - 289605		HD Inline Texture - 245820		HD Inline Texture - 245820
Flexible	Blue Max™ II 3/8" x 15m - 240797	Blue Max™ II 1/2" x 15m - 278499			Blue Max™ II 1/2" x 15m - 278499
Flexible souple	Blue Max™ II 1/4" x 0.9m - 277249	Blue Max™ II 3/8" x 3.5m - 191239			Blue Max™ II 3/8" x 3.5m - 191239
TSL™ 118 ml	■				■
PRIX					
	17E655: € 10.852,00	17E665: € 11.813,00	17E669: € 13.398,00		17E671: € 14.606,00
					17E672: € 14.606,00
	17E659: € 10.253,00				
BROCHURE	300716	300716	300716		300716

** Débit varie par type d'enduit. Les billes céramiques à taille plus petite permettent un débit plus important avec l'enduit que les billes SST avec de la peinture.*

SPÉCIFICATIONS ET PRIX

TEXTURE - 2

	MARK XT™ HD 3-IN-1 STANDARD		MARK XT™ HD 3-IN-1 PROCONTRACTOR	
	MARK V XT	MARK VII XT	MARK V XT	MARK VII XT
SPECIFICATIONS				
Référence: EU - 230V	19F739	19F743	19F741	19F744
Référence: DK, CH - 230V	-	-	20B959	20B961
Référence: UK - 110V	19F740	-	19F742	-
Taille Maxi de buse - 230V	Avec Peinture 0.035" Avec Enduit 0.037"	Avec peinture 0.041" Avec Enduit 0.047"	Avec peinture 0.035" Avec Enduit 0.037"	Avec peinture 0.041" Avec Enduit 0.047"
Taille Maxi de buse - 110V	Avec peinture 0.039" Avec Enduit 0.041"		Avec peinture 0.039" Avec Enduit 0.041"	
Debit maxi de produit - l/min (gpm)° - 230V	4.6 (1.2)	6.4 (1.7)	4.6 (1.2)	6.4 (1.7)
Debit maxi de produit - l/min (gpm)° - 110V	5.6 (1.5)		5.6 (1.5)	
Pression de service maximum - bars (psi)	227 (3300)	227 (3300)	227 (3300)	227 (3300)
Moteur - kW (HP) - 230V	Xtreme Torque - 1.7 (2.3)	Xtreme Torque - 2.1 (2.9)	Xtreme Torque - 1.7 (2.3)	Xtreme Torque - 2.1 (2.9)
Moteur - kW (HP) - 110V	Xtreme Torque - 2.1 (2.9)		Xtreme Torque - 2.1 (2.9)	
Poids - kg (lbs)	55 (122)	57 (126)	64 (140)	67 (147)
CARACTERISTIQUES				
Pompe	Endurance™ Vortex®	Endurance™ Vortex®	Endurance™ Vortex®	Endurance™ Vortex®
Tige de piston	Chromex™	Chromex™	Maxlife™ Extreme™	Maxlife™ Extreme™
Cylindre	Aciertrempé inoxydable	Aciertrempé inoxydable	Maxlife™	Maxlife™
Écran LED	■	■	■	■
Contrôle De La Pression à Réponse Rapide	■	■	■	■
Modes De Performance Sélectionnables	■	■	■	■
TurboClean	■	■	■	■
SmartDisplay XT	En option - 20B432		■	■
BlueLink™	En option - 20B432		■	■
ProGuard™	■	■	■	■
WatchDog™	■	■	■	■
ProConnect™	■	■	■	■
Crépine d'entrée	Standard	Standard	Anti-écrasement	Anti-écrasement
Boîte à outils	En option - 287253		■	■
TiltBack™	■	■	■	■
QuickReel	En option - 25V145	En option - 25V146	■	■
Roues pleines	En option- 17E687 (x2)		■	■
COMPOSITION				
Buses	HDA427 + HDA531		HDA531 + HDA541	
Support de buses	RAC X™ - 246215		RAC X™ - 246215	
Pistolet	HD Blue Texture - 289605		HD Blue Texture - 289605	
Flexible	BlueMax™ II 3/8" x 15m - 240797		BlueMax™ II 1/2" x 15m - 278499	
Flexible souple	BlueMax™ II 1/4" x 0.9m - 277249		BlueMax™ II 3/8" x 3.5m - 191239	
TSL™ 118 ml	■		■	
PRIX	19F739: € 11.503,00	19F743: € 12.521,00	19F741: € 12.784,00	19F744: € 13.802,00
			20B959: € 12.784,00	20B961: € 13.802,00
	19F740: € 10.868,00		19F742: € 12.149,00	
BROCHURE	3J0626		3J0626	

** Débit varie par type d'enduit. Les billes céramiques à taille plus petite permettent un débit plus important avec l'enduit que les billes SST avec de la peinture.*

SPÉCIFICATIONS ET PRIX

TEXTURE - 3

	T-MAX™ AIRLESS			T-MAX™ AIR-ASSISTED		T-MAX™ AIRLESS/AIR ASSISTED	
	506	657	6912	6912	6912	6912	6912
SPÉCIFICATIONS							
Référence: EU - 230V	17X980	17X983	17X986	17X990	17X993	17Z285	17Z288
Référence: DK, CH - 230V	17X981	17X984	-	-	-	17Z286	-
Référence: UK - 110V	17X982	17X985	17X988	17X992	17Z282	17Z287	17Z290
Taille maxi de buse	Enduit 0.051"	Enduit 0.061"	Enduit 0.071"	Enduit 0.071"	Enduit 0.071"	Enduit 0.071"	Enduit 0.071"
Debit maxi de produit - l/min (gpm) - 230V	6.4 (1.7)	7.2 (1.9)	12 (3.17)	12 (3.17)	12 (3.17)	12 (3.17)	12 (3.17)
Pression de service maximum - bars (psi)	50 (730)	65 (940)	69 (1000)	69 (1000)	69 (1000)	69 (1000)	69 (1000)
Type du moteur - kW (cv)	0.9 (1.2)	0.9 (1.2)	2 (2.8)	2 (2.8)	2 (2.8)	2 (2.8)	2 (2.8)
Compresseur l/min	Compresseur non fourni			Compresseur non fourni		Compresseur non fourni	
Poids - kg (lbs)	71 (156)	73 (160)	86 (190)	86 (190)	86 (190)	86 (190)	86 (190)
CARACTÉRISTIQUES							
SmartControl™	■	■	■	■	■	■	■
Affichage digital			■	■	■	■	■
Sélecteur Débit / Pression	Intégré	Intégré	■	■	■	■	■
Interupteur dans le pistolet			En option	Interrupteur à distance	Construit dans le pistolet STX™	Interrupteur à distance	Construit dans le pistolet STX™
Cuve	4 sacs	6 sacs	6 sacs	6 sacs	6 sacs	6 sacs	6 sacs
Pompe Endurance™	■	■	■	■	■	■	■
Joint de Tige	Joint seul	Joint seul	Joint 'V'	V-Packing	V-Packing	V-Packing	V-Packing
Chassis modulable	■	■	■	■	■	■	■
Rouleau vide-sac	En option	En option	En option	En option	En option	En option	En option
Vibra-Flo™ Shaker	En option	En option	En option	En option	En option	En option	En option
COMPOSITION							
Buses	HDA651	HDA651 + HDA655	HDA651 + HDA655			HDA651 + HDA655	HDA651 + HDA655
Buses Wide Tex				W4H, W6H, W8H, W10H, W12H, WXLH		W4H, W6H, W8H, W10H, W12H, WXLH	
Buses				4mm, 6mm, 8mm, 10mm	4mm, 6mm, 8mm, 10mm, 12mm	4mm, 6mm, 8mm, 10mm	4mm, 6mm, 8mm, 10mm, 12mm
Support de buses	RAC X™ - 246215					RAC X™ - 246215	
Pistolet	Lance T-Max™ - 17Z054			FreeFlo™ - 17Z128	STX™ - 17Y910	Lance T-Max™ - 17Z054 FreeFlo™ - 17Z128	Lance T-Max™ - 17Z054 STX™ - 17Y910
Flexible	1" x 5m - 289960	1" x 10m - 289961	1" x 5m - 289960 1" x 10m - 289961	1" x 5m - 289960 1" x 10m - 289961		1" x 5m - 289960 1" x 10m - 289961	
Flexible souple	3/4" x 3m - 289959			3/4" x 3m - 289959		3/4" x 3m - 289959	
Boîte à outils	■			■		■	
Outils	Racleur - 19A646			Racleur - 19A646		Racleur - 19A646	
PRIX							
	17X980: € 8.978,00	17X983: € 10.311,00	17X986: € 12.322,00	17X990: € 13.330,00	17X993: € 13.907,00	17Z285: € 14.627,00	17Z288: € 15.157,00
	17X981: € 8.978,00	17X984: € 10.311,00				17Z286: € 14.627,00	
	17X982: € 8.978,00	17X985: € 10.311,00	17X988: € 12.322,00	17X992: € 13.330,00	17Z282: € 13.907,00	17Z287: € 14.627,00	17Z290: € 15.157,00
BROCHURE	320596	320596	320596	320596	320596	320596	320596

SPÉCIFICATIONS ET PRIX

TEXTURE - 4

	RTX™	
	5500 PI	5500 PX
Spécifications		
Référence: EU, DK, CH, UK - 230V	17H577	17H580
Debit maxi de produit - l/min (gpm)	21 (5.5)	21 (5.5)
Pression de service maximum - bars (psi)	7 (100)	7 (100)
Type du moteur - kW (cv)	1.5 (2.0) - Sans Balai MaxPower™	
Compresseur l/min	257	257
Pression maxi d'air - bar (PSI)	3.5 (50)	3.5 (50)
Poids - kg (lbs)	74.4 (164)	78.9 (174)
CARACTÉRISTIQUES		
Pompe	RotoFlex™ II	RotoFlex™ II
Kit air extérieur		■
Cuve	57L	57L
Manomètre	■	■
ProGuard™	■	■
COMPOSITION		
Buses Wide Tex	4mm, 6mm, 8mm, 10mm, 12mm	4mm, 6mm, 8mm, 10mm, 12mm (Durci)
Buses	3mm, 4mm, 6mm, 8mm, 10mm, 12mm	
Pistolet	Pistolet conventionnel à gâchette - 24S135	
Flexible	Transparent 1" x 7.5m - 17J420	Heavy Duty 1-1/4" x 7.5m - 17L005
Boîte à outils	■	
PRIX		
	17H577: € 9.371,00	17H580: € 10.154,00
BROCHURE	300661	300661

SPÉCIFICATIONS ET PRIX

TEXTURE - 4

COMPRESSOR-HOPPER

	FASTFINISH		G-TEX	FASTFINISH
	COMPRESSOR	STANDARD (PRO)	HOPPER GUN	HOPPER GUN
SPÉCIFICATIONS				
Référence: EU, IT, DK, CH, UK - 230V	25D491	25D495 (Standard version) 25D493 (Pro version)	25D497	25D496
Compresseur l/min	255	255	-	-
Pression maxi d'air - bar (PSI)	Préréglé 2,75 (40)	Préréglé 2,75 (40)	-	-
Poids - kg (lbs)	33.5 (74)	35.18 (78.8)	1.85 (4.1)	2.18 (4.8)
CARACTÉRISTIQUES				
Pistolet à trémie sous pression		seulement version Pro		■
Cuve		7,5 L (version Standard) 5,5L (version Pro)	7.5L	5.5L
Pression/Debit Contrôle		seulement version Pro		■
Roues pleines	■	■		
COMPOSITION				
Buses		4mm, 6mm, 8mm	4mm, 6mm, 8mm	4mm, 6mm, 8mm
Pistolet		G-TEX Gravity-Fed - 25D497 (Standard version) FastFinish Pressure-Boosted - 25D496 (Pro version)	G-TEX Gravity-Fed - 25D497	FastFinish Pressure-Boosted - 25D496
Flexible	3/8" x 15m - 17U302			
PRIX				
	25D491: € 1.559,00	25D495: € 1.832,00	25D497: € 278,00	25D496: € 342,00
		25D493: € 1.880,00		
BROCHURE	300760	300760	300760	300760

SPÉCIFICATIONS ET PRIX

TEXTURE - 5

	APX 5200	APX 6200	APX 8200
SPÉCIFICATIONS			
Référence: EU - 230V	-	17N345 17N346	17N352 17N353
Référence: DK, CH - 230V	-	17N343 17N344	17N350 17N351
Référence: UK - 110V	17S762 17V697	-	-
Taille maxi de buse	0.045"	0.051"	0.057"
Debit maxi de produit - l/min (gpm)* - 110V	5.1 (1.35)	6.0 (1.6)	8.0 (2.1)
Pression de service maximum - bars (psi)	207 (3000)	207 (3000)	207 (3000)
Type du moteur - kW (cv)	1.86 (2.5) DC sans balai	1.86 (2.5) DC sans balai	1.86 (2.5) DC sans balai
Poids - kg (lbs)	69 (151)	69 (151)	78 (170)
CARACTÉRISTIQUES			
ProGuard™	■	■	■
Pompe Endurance™	Chrome dur	Chrome dur	Chrome dur
Affichage numérique	■	■	■
Cuve	80L (6 sacs)	60L (4sacs)	80L (6 sacs)
Rouleau vide-sac		17N346 + 17N344	17N353 + 17N351
Vibra-Flo™ Shaker	-	■	■
ProConnect II	■	■	■
COMPOSITION			
Buses	HDA531	HDA641	
Support de buses	RAC X™ - 246215	RAC X™ - 246215	
Pistolet	HD Blue Texture - 289605 (17S762) HD Inline Texture 245820 (17V697)	HD Inline Texture - 245820	
Flexible	Blue Max™ II 1/2" x 15m - 278499	X-Flo 5/8" x 15m - 17N984	
Flexible souple	Blue Max™ II 3/8" X 3.5M - 191239	Super-Flex™ 1/2" x 4.5m - 17N982	
Boîte à outils	■	■	■
PRIX			
		17N345: € 13.519,00	17N352: € 15.629,00
		17N346: € 14.600,00	17N353: € 16.711,00
		17N343: € 13.519,00	17N350: € 15.629,00
		17N344: € 14.600,00	17N351: € 16.711,00
	17S762: € 12.826,00		
	17V697: € 12.826,00		
BROCHURE	300743	300743	300743

* *Débit varie par type d'enduit. Les billes céramiques à taille plus petite permettent un débit plus important avec l'enduit que les billes SST avec de la peinture.*

SPÉCIFICATIONS ET PRIX

TEXTURE - 6

	POWERFILL		
	3.5 STANDARD	3.5 PROCONTRACTOR	3.5 PROCONTRACTOR XL
SPÉCIFICATIONS			
Référence: EU - 230V	26B435	26B436	26B437
Référence: UK - 230V	26B536	26B537	26B538
Debit maxi de produit - l/min (gpm)	13.2 (3.5)	13.2 (3.5)	13.2 (3.5)
Moteur	DC Sans Balai	DC Sans Balai	DC Sans Balai
Poids - kg (lbs)	6.8 (15)	7.7 (17)	9.1 (20)
CARACTÉRISTIQUES			
SmartControl™	■	Pro	Pro
Technologie Precision Fill		■	■
Sélecteur de vitesse	ProControl™	ProControl™	ProControl™
Débit continu		■	■
Pompe PowerStroke	■	■	■
ProConnect™	■	■	■
Conception sans outillage	■	■	■
Dispositif anti-basculement réglable	■	■	■
Support de seau	Réglable jusqu'à 20L (plage de 18 à 38 cm	Réglable jusqu'à 20L (plage de 18 à 38 cm	Réglable de 20L à 115L (plage de 18 à 71 cm)
COMPOSITION			
Pompe de remplissage**	Standardard horizontal	Tube de remplissage Hi-Rise (35 cm)	
Raccords	Boîte plate, boîte angulaire, détecteur de clous, tube composite		
Filtre (mailles)	Sans outtilage 10 mailles		
Alimentation électrique	18V 2.0 Ah DEWALT® batterie*		
Chargeur de batteries	■	■	■
PRIX			
	26B435: € 1.638,00	26B436: € 1.827,00	26B437: € 1.948,00
	26B536: € 1.638,00	26B53:7 € 1.827,00	26B538: € 1.948,00
BROCHURE	300795	300795	300795

** DEWALT® et le logo DEWALT sont des marques de DEWALT Industrial Tool Co. et sont utilisées sous licence.*
*** Le raccord à col de cygne est un accessoire optionnel.*

SPÉCIFICATIONS ET PRIX

HAUTE RÉSISTANCE - 1

	GMAX II (HD 3-IN-1) STANDARD			GMAX II (HD 3-IN-1) PROCONTRACTOR			GMAX II (HD 3-IN-1) IRONMAN	
	3900	5900 (5900 HD)	7900 (7900 HD)	3900	5900 (5900 HD)	7900 (7900 HD)	5900	7900 (7900 HD)
SPÉCIFICATIONS								
Références	2012515	17H810 (17H819)	17H818 (17H820)	2012213	17E832 (17E840)	17E837 (17E842)	17E833	17E838 (17E843)
Taille maxi de buse: 1 pistolet	0.036"	0.043"	0.047"	0.036"	0.043"	0.047"	0.043"	0.047"
Taille maxi de buse: 2 pistolets	0.023"	0.029"	0.035"	0.023"	0.029"	0.035"	0.029"	0.035"
Debit maxi de produit - l/min (gpm)*	4.7 (1.25)	6.0 (1.6)	8.3 (2.2)	4.7 (1.25)	6.0 (1.6)	8.3 (2.2)	6.0 (1.6)	8.3 (2.2)
Pression de service maximum - bars (psi)	227 (3300)	227 (3300)	227 (3300)	227 (3300)	227 (3300)	227 (3300)	227 (3300)	227 (3300)
Cylindrée Honda - cm³	160	200	200	160	200	200	200	200
Poids - kg (lbs)	50.5 (111)	64 (139)	67 (146)	63 (138)	70 (155)	74 (161)	64 (139)	67 (146)
CARACTÉRISTIQUES								
SmartControl™	3.0	3.0	3.0	3.0	3.0	3.0	3.0	3.0
Affichage digital				■	■	■	■	■
Manomètre Hydraulique	■	■	■		■	■		
Pompe Endurance™	■	■	■	Endurance™ Vortex®	Endurance™ Vortex®	Endurance™ Vortex®	Endurance™ Vortex®	Endurance™ Vortex®
Type de pompe	Peinture	Peinture (HD Texture)	Peinture (HD Texture)	Peinture	Peinture (HD Texture)	Peinture (HD Texture)		
ProConnect 2				■	■	■	■	■
Tige de piston	Chromex™	Chromex™ (Chrome dur)	MaxLife™	MaxLife™	MaxLife™	MaxLife™	Maxlife™ Extreme™	Maxlife™ Extreme™
Cylindre	Chrome dur	Chrome dur	MaxLife™	MaxLife™	MaxLife™	MaxLife™	MaxLife™	MaxLife™
MaxFlo 2		(■)	(■)		(■)	(■)	■	■ (■)
Crépine d'entrée	Standard	Standard	Standard	Restitant à l'ecrasement	Restitant à l'ecrasement	Restitant à l'ecrasement	Restitant à l'ecrasement	Restitant à l'ecrasement
TiltBack™	■	■	■	■	■	■		
QuickReel™				■	■	■	■	■
Roues pleines							■	■
COMPOSITION								
Buses	PAA517	PAA517 (LTX427, LTX531)		PAA517	PAA517 (LTX427, LTX531)		PAA517 (LTX427, LTX531)	
Support de buses	RAC X™ - 246215			RAC X™ - 246215			RAC X™ - 246215	
Pistolet	Contractor™ PC - 17Y043	Contractor™ PC - 17Y043 (HD Blue Texture - 289605)		Contractor™ PC - 17Y043	Contractor™ PC - 17Y043 (HD Blue Texture - 289605)		Contractor™ PC - 17Y043	Contractor™ PC - 17Y043 (HD Blue Texture - 289605)
Filtre pistolet (mailles)	Easy Out™ 60 - 287032			Easy Out™ 60 - 287032			Easy Out™ 60 - 287032	
Flexible	Blue Max™ II 1/4" x 15m - 240794	Blue Max™ II 1/4" x 15m - 240797 (3/8" x 15m - 289667)		Blue Max™ II 1/4" x 15m - 240794	Blue Max™ II 1/4" x 15m - 240797 (3/8" x 15m - 289667)		Blue Max™ II 1/4" x 15m - 240794	Blue Max™ II 1/4" x 15m - 240797 (3/8" x 15m - 289667)
Flexible souple		(Blue Max™ II 1/4" X 0.9 M - 241735)			(Blue Max™ II 1/4" X 0.9m - 241735)			(Blue Max™ II 1/4" X 0.9m - 241735)
TSL™ 118 ml	■			■			■	
PRIX								
	2012515: € 9.713,00	17H810: € 12.248,00	17H818: € 13.655,00	2012213 € 10.836,00	17E832: € 13.377,00	17E837: € 14.779,00	17E833: € 13.377,00	17E838: € 14.779,00
		17H819: € 12.679,00	17H820: € 14.086,00		17E840: € 13.802,00	17E842: € 15.209,00		17E843: € 15.209,00
BROCHURE	300718	300718	300718	300719	300719	300719	300769	300769

** Débit varie par type d'enduit. Les billes céramiques à taille plus petite permettent un débit plus important avec l'enduit que les billes SST avec de la peinture.*

SPÉCIFICATIONS ET PRIX

HEAVY DUTY - 2

	DUTYMAX™ HD 3-IN-1 STANDARD				DUTYMAX™ HD 3-IN-1 PROCONTRACTOR				DUTYMAX™ HIGH PRESSURE	
	EH230 HD	GH230 HD	EH300 HD	GH300 HD	EH230 HD	GH230 HD	EH300 HD	GH300 HD	EH675DI	GH675DI
SPÉCIFICATIONS										
Références	24W941	24W943	24W965	24W967	24W942	24W962	24W966	24W968	25D224	25D223
Taille maxi de buse: 1 pistolet	avec peinture 0.039" avec enduit 0.047"	avec peinture 0.053" avec enduit 0.057"	avec peinture 0.057" avec enduit 0.063"	avec peinture 0.057" avec enduit 0.063"	avec peinture 0.039" avec enduit 0.047"	avec peinture 0.053" avec enduit 0.057"	avec peinture 0.057" avec enduit 0.063"	avec peinture 0.057" avec enduit 0.063"	0.041"	0.041"
Debit maxi de produit - l/min (gpm)*	5.9 (1.56)	8.9 (2.35)	11.3 (3.0)	11.3 (3.0)	5.9 (1.56)	8.9 (2.35)	11.3 (3.0)	11.3 (3.0)	5.7 (1.5)	5.7 (1.5)
Pression de service maximum - bars (psi)	227 (3300)	227 (3300)	227 (3300)	227 (3300)	227 (3300)	227 (3300)	227 (3300)	227 (3300)	465 (6750)	465 (6750)
Moteur	électrique 230V	therrmique	électrique 380V	thermique	électrique 230V	therrmique	électrique 380V	thermique	électrique 380V	thermique
Type du moteur - kW (cv)	2.2 (3)		5.5 (7.5)		2.2 (3)		5.5 (7.5)		5.5 (7.5)	
Cylindrée Honda - cm³		200		270		200		270		270
Poids - kg (lbs)	89 (197)	90 (199)	107 (236)	99 (218)	103 (227)	104 (229)	120 (266)	112 (248)	107 (236)	99 (218)
CARACTÉRISTIQUES										
SmartControl™			Contrôles des phases				Contrôles des phases		Contrôles des phases	
Pompe Endurance™	■	■	■	■	■	■	■	■	■	■
Pompe Hydraulique	■	■	■	■	■	■	■	■	■	■
QuikReel™					■	■	■	■		
Support de flexible	■	■	■	■					■	■
MaxLife™					Cylindre	Cylindre	Cylindre	Cylindre		
Convertible (thermique-électrique)	■	■	■	■	■	■	■	■	■	■
ProConnect					■	■	■	■		
COMPOSITION										
Buses	HDA427 + HDA531		HDA643 + WA1239		HDA427 + HDA531		HDA643 + WA1239		XHD527 + XHD531	XHD527 + XHD531
Support de buse	RAC X™ - 246215				RAC X™ - 246215				XHD - XHD001	XHD - XHD001
Pistolet	HD Blue Texture - 289605		HD Inline Texture - 245820		HD Blue Texture - 289605		HD Inline Texture - 245820		XTR7 HF - XTR706	XTR7 HF - XTR706
Flexible	Blue Max™ II 3/8" x 15m - 240797		Blue Max™ II 1/2" x 15m - 278499		2 x Blue Max™ II 3/8" x 15m - 240797		2 x Blue Max™ II 1/2" x 15m - 278499		1/2" x 15m - H75050	1/2" x 15m - H75050
Flexible souple	Blue Max™ II 1/4" x 0.9m - 241735		Blue Max™ II 3/8" x 3.5m - 191239		Blue Max™ II 1/4" x 0.9m - 241735		Blue Max™ II 3/8" x 3.5m - 191239		3/8" x 3m - H73810	3/8" x 3m - H73810
TSL™ 118 ml	■				■				■	
PRIX										
	24W941: € 14.789,00	24W943: € 15.482,00	24W965: € 15.913,00	24W967: € 15.913,00	24W942: € 15.913,00	24W962: € 16.611,00	24W966: € 17.036,00	24W968: € 17.036,00	25D224: € 17.183,00	25D223: € 17.183,00
BROCHURE	300722	300722	300722	300722	300723	300723	300723	300723	300758	300758

** Débit varie par type d'enduit. Les billes céramiques à taille plus petite permettent un débit plus important avec l'enduit que les billes SST avec de la peinture.*

SPÉCIFICATIONS ET PRIX

HAUTE RÉSISTANCE - 3

	GH™ BIG RIG					GH™ BIG RIG	
	1017	2570	733	833		5040	933
SPÉCIFICATIONS							
Références: Nu	-	-	-	253471		-	16U281
Références: Démarrage électrique nu	16U277	16U278	16U279	16V258		16U280	16U285
Références: Kit OEM	-	24U325	-	253473		-	-
Taille maxi de buse	-	-	0.065"	0.065"		0.067"	0.053"
Debit maxi de produit - l/min (gpm)	62.5 (16.5)	26.5 (7.0)	15.1 (4.0)	15.1 (4.0)		13.2 (3.5)	9.5 (2.5)
Pression de service maximum - bars (psi)	70 (1000)	172 (2500)	276 (4000)	276 (4000)		345 (5000)	500 (7250)
Cylindrée Honda - cm³	390	390	390	390		390	390
Démarrage électrique	Oui	Oui	Oui	16V258 uniquement		Oui	16U285 uniquement
Poids - kg (lbs)	215 (473)	16U278 - 214 (471) 24U325 - 62 (136)	197 (434)	253471 - 163 (360) 16V258 - 181 (398) 253473 – 29 (63)		199 (438)	16U281 - 181 (398) 16U285 - 199 (438)
CARACTÉRISTIQUES							
Type de pompe	Piston Xtreme à changement rapide	Piston Xtreme à changement rapide	Piston Xtreme à changement rapide	Endurance™ Piston		Piston Xtreme à changement rapide	Piston Xtreme à changement rapide
Pompe Hydraulique	■	■	■	■		■	■
Cylindre	Chrome dur	Chrome dur	Chrome dur	MaxLife™		Chrome dur	Chrome dur
Tige de piston	Chrome dur	Chrome dure	Chromex™	MaxLife™		Chrome dur	Chromex™
Joint	XtremeSeal/Cuir	PTFE/Cuir	XtremeSeal/Cuir	V-Max Blue™		XtremeSeal/Cuir	XtremeSeal/Cuir
Tirant d'accouplement	Argent - 16U336	Or - 16U339	Argent - 16U336	-		Argent - 16U336	Argent - 16U336
Filtre	Non	Non	Non	Easy-Out™		Non	Oui
Amortisseur de pulsations	Oui	Non	Non	Non		Non	Non
Jeu d'aspiration - 200 litres	PVC DI 2.0"	PVC DI 2.0"	Nylon DI 1.25"	PVC DI 1.5"		PVC DI 2.0"	Nylon DI 1.0"
Support de flexible	■	■	■	■		■	■
COMPOSITION							
	Machines livrées nu. Contacter Graco pour les configurations d'unités.					Machines livrées nu. Contacter Graco pour les configurations d'unités.	
PRIX							
				253471: € 21.431,00			16U281: € 21.431,00
	16U277: € 29.432,00	16U278: € 27.473,00	16U279: € 23.783,00	16V258: € 23.783,00		16U280: € 23.783,00	16U285: € 23.777,00
		24U325: € 12.842,00		253473: € 11.666,00			
BROCHURE	320593	320593	320593	320593		320593	320593

SPÉCIFICATIONS ET PRIX

NETTOYAGE PROFESSIONEL

	G-FORCE™ II		G-FORCE™ II		G-FORCE™ II	
	3325 HA-DD	3230 HA-DD	4040 HG-DD	4040 HC-DD	4040 HG-BD	4040 HC-BD
SPÉCIFICATIONS						
Références	25N638	25N639	25N681	25N682	25N683	25N684
Pression de service maximum - bars (psi)	227 (3300)	220 (3200)	275 (4000)	275 (4000)	275 (4000)	275 (4000)
Debit maxi de produit - l/min (gpm)	9.46 (2.5)	11.36 (3)	15.14 (4)	15.14 (4)	15.14 (4)	15.14 (4)
Cylindrée Honda - cm³	200	270	390	390	390	390
Pompe	Triplex en laiton AR	Triplex en laiton AR	Triplex en laiton GP	Triplex en laiton CAT	Triplex en laiton GP	Triplex en laiton CAT
Poids - kg (lbs)	30.4 (67)	37.2 (82)	58.5 (129)	60.3 (133)	72.1 (159)	71.6 (158)
CARACTÉRISTIQUES						
Connection Gardena®	■	■	■	■	■	■
Injecteur de produits chimiques	Intégré	Intégré	■	■	■	■
Transmission directe	■	■	■	■		
Transmission avec courroies					■	■
Dépoteur réglable	Intégré	Intégré	Externe	Externe	Externe	Externe
Limiteur de pression à démarrage facile	■	■	■	■	■	■
Cadre en aluminium léger	■	■	■	■	■	■
Capteur thermique	■	■	■	■	■	■
Eau froid	■	■	■	■	■	■
COMPOSITION						
Buses	0° - 805591 15° - 805592 25° - 805593 buse chimique - 805634	"0° - 805539 15° - 805540 25° - 805541 buse chimique - 805634	0° - 805543 15° - 805544 25° - 805545 40° - 805546 buse chimique - 805634		0° - 805543 15° - 805544 25° - 805545 40° - 805546 buse chimique - 805634	
Pistolet	91cm + QDs - 244784		91cm + QDs - 244784		91cm + QDs - 244784	
Filtre (mailles)	50		50		50	
Flexible	15m + QDs - 244783		15m + QDs - 244783		15m + QDs - 244783	
Huile de moteur	■		■		■	
PRIX						
	25N638: € 3.224,00	25N639: € 3.932,00	25N681: € 4.778,00	25N682: € 5.339,00	25N683: € 5.901,00	25N684: € 6.468,00
BROCHURE	320582	320582	320582	320582	320582	320582

SPÉCIFICATIONS ET PRIX

TRAÇAGE - 1

	ES 500 Stencil	LINELAZER™ ES 500	LINELAZER™ ES 1000	LINELAZER™ V ES 2000
SPÉCIFICATIONS				
Référence - 1 pistolet mécanique	25U514	25U547	25U675	25U681
Référence - 2 pistolets mécaniques	-	-	-	25U685
Diamètre de buse maximum - 1 pistolet	0.021"	0.021"	0.025"	0.033"
Diamètre de buse maximum - 2 pistolets	-	-	-	0.025"
Débit maximum - l/mn (gpm)	1.8 (0.47)	1.8 (0.47)	2.3 (0.6)	4.1 (1.1)
Pression maximum - bars (PSI)	227 (3300)	227 (3300)	227 (3300)	227 (3300)
Puissance de la batterie - Volt (Ah)	2x 54V DeWalt® Batterie FlexVolt 6.0 Ah	2x 54V DeWalt® Batterie FlexVolt 9.0 Ah	Lithium 12 V (100)	2x 12 V Lithium (100)
Poids en kg	14 (31)	55 (121)	131 (288)	165 (364)
CARACTÉRISTIQUES				
Affichage LiveLook				■
Manomètre à pression hydraulique	■	■	■	
Smartcontrol™			■	■
FastFlush™			■	
Pompe Endurance™	Méchanique	Méchanique	Méchanique	Méchanique
Système EZ Align™			■	■
Système EasyMark		■	■	■
Sélecteur de pistolet Quickselect™			Manuel	Manuel
Montage Pistolet arrière			■	■
Système de guidon Dualcomfort™			■	■
LineDriver™*			En option	En option
ProConnect™	■	■	■	
COMPOSITION				
Buses	286419	LL5317 + LL5419	LL5319 + LL5421	LL5319 + LL5421
Support de buses	RAC V (243161)	RAC V (243161)	RAC V (243161)	RAC V (243161)
Extension	40 cm (223718)			
Pistolet	Flex Plus™ (248157)	Flex Plus™ (248157)	Flex Plus™ (248157)	Flex Plus™ (248157)
Flexible	Blue Max™ II 1/4" x 15 m (249080)	Blue Max™ II 1/4" x 15 m (249080)	Blue Max™ II 1/4" x 15 m (249080)	BlueMax™ II 3/8" x 6.7 m (124884)
Filtre pompe (mailles)	60 (243984)	60 (243984)	60 (243984)	50 (24V455)
Source d'énergie	2 x 54V DeWalt® Batterie FlexVolt 6.0 Ah avec chargeur rapide DeWalt® refroidi par ventilateur	2 x 54V DeWalt® Batterie FlexVolt 9.0 Ah avec chargeur rapide DeWalt® refroidi par ventilateur	1x batterie 12V avec onduleur 230V incl. jeu de câbles de 30 cm (EU,IT,DK,CH,UK)	2x batterie 12V avec onduleur 230V incl. jeu de câbles de 30 cm (EU,IT,DK,CH,UK)
TSL™	118ml (238049)	118ml (238049)	118ml (238049)	118ml (238049)
PRIX				
	25U514: € 4.200,00	25U547: € 10.290,00	25U675: € 18.585,00	25U681: € 27.615,00
				25U685: € 29.085,00
BROCHURE	300720**	300720**	300720**	300720**

* *Voir page 44 pour plus d'informations sur le LineDriver.*
** *Voir le catalogue Marquage routier pour plus d'informations sur la gamme complète.*

SPÉCIFICATIONS ET PRIX

TRAÇAGE - 2

	LINELAZER™ V STANDARD				LINELAZER™ V STANDARD		
	3400	130HS	3900		5900	200HS	200DC
SPÉCIFICATIONS							
Référence - 1 pistolet mécanique	2012214	2012212	2012215		17H454	17H459	-
Référence - 2 pistolets mécaniques	-	2012212 + 25A676	2012215 + 25A491		17H455	17H461	17Y231
Diamètre de buse maximum - 1 pistolet	0.027"	0.037"	0.035"				
Diamètre de buse maximum - 2 pistolets	-	0.029"	0.025"				
Débit maximum - l/mn (gpm)	2.8 (0.75)	4.9 (1.3)	4.7 (1.25)				
Pression maximum - bars (PSI)	227 (3300)	227 (3300)	227 (3300)		227 (3300)	227 (3300)	227 (3300)
Puissance moteur - cm³	160	160	160		160	200	200
Poids en kg	75 (165)	121 (268)	106 (235)		113 (250)	139 (306)	173 (381)
CARACTÉRISTIQUES							
Affichage LiveLook			■		■	■	■
Pompe Endurance™	Mécanique	Hydraulique	Mécanique		Mécanique	Hydraulique	Hydraulique
AVRS		■	■		■	■	■
Système EZ Align™		■	■		■	■	■
Système EasyMark	■	■	■		■	■	■
Sélecteur de pistolet Quick Select™		Manuel	Manuel		Manuel	Manuel	Manuel
Montage Pistolet arrière		■	■		■	■	■
Système de guidon Dualcomfort™		■	■		■	■	■
LineDriver™ *		En Option	En Option		En Option	En Option	En Option
COMPOSITION							
Buses	LL5317 + LL5319	LL5319 + LL5421	LL5319 + LL5421		LL5319 + LL5421		
Support de buses	RAC V (243161)				RAC V (243161)		
Pistolet	Flex Plus™ (248157)				Flex Plus™ (248157)		
Flexible	Blue Max™ II 1/4" x 15 m (249080)	Blue Max™ II 3/8" x 6.7 m (124884)	Blue Max™ II 3/8" x 15 m (245225)		Blue Max™ II 3/8" x 15 m (245225)	Blue Max™ II 3/8" x 6.7 m (124884)	Blue Max™ II 3/8" x 3.6 m (191239)
Filtre pompe (mailles)	60 (243984)	50 (24V455)			50 (24V455)		
Capacité de carburant - L (gal)	3.6 (0.95)				3.6 (0.95)		
TSL™	118ml (238049)				118ml (238049)		
PRIX							
	2012214: € 13.088,00	2012212: € 18.853,00	2012215: € 17.446,00		17H454: € 19.593,00	17H459: € 23.651,00	
		25A676: € 1.494,00	25A491: € 1.663,00		17H455: € 21.084,00	17H461: € 25.137,00	17Y231: € 34.057,00
BROCHURE	300720**	300720**	300720**		300720**	300720**	300720**

* *Voir les pages 44 pour plus d'informations sur le LineDriver.*
** *Voir le catalogue Marquage routier pour plus d'informations sur la gamme complète.*

SPÉCIFICATIONS ET PRIX

TRAÇAGE - 3

	LINEDRIVER™ *		
	160	HD 200	ES
SPÉCIFICATIONS			
Part Number	262004	262005	25U671
Motor Engine - cc (hp)	160 cm³	200 cm³	3x 24 V, 50 Ah Lithium
Fuel Capacity - L (gal)	3.6 (0.95)	3.6 (0.95)	-
Weight kg - (lb)	120 (266)	125 (277)	174 (384)
PRIX			
	262004: € 14.826,00	262005: € 15.740,00	25U671: € 30.718,00
BROCHURE	300720**	300720**	300720**

** Toutes les unités LineDriver peuvent être utilisées sur les LineLazer, ThermoLazer et HP GrindLazer*
*** Voir le catalogue Marquage routier pour plus d'informations sur la gamme complète.*

SPÉCIFICATIONS ET PRIX

PRÉPARATION DE SURFACE

	GRINDLAZER™			GRINDLAZER™			
	STANDARD DC87 G	STANDARD DC89 G		PRO DC1013 G	PRO RC813 G	HP DC89 G	HP DC1013 G
SPÉCIFICATIONS							
Numéro de pièce (unité uniquement)*	25M842	25M843		25M846	25M847	25M992	25M993
Numéro de pièce (unité uniquement) avec DCS*	-	-		-	25N669		25N658
Type de système de découpe	Tambour	Tambour		Tambour	Rotatif	Tambour	Tambour
Pression maxi. Largeur de travail	20 cm (8")	20 cm (8")		25 cm (10")	20 cm (8")	20 cm (8")	25 cm (10")
Diamètre système de découpe tambour	12.5 cm (5")	12.5 cm (5")		17.5 cm (7")	-	17.5 cm (7")	17.5 cm (7")
Puissance du moteur - cc (HP)	Honda 200 (6,5)	Honda 270 (9)		Honda 390 (13)	Honda 390 Vertical (13)	Honda 270 (9)	Honda 390 (13)
Démarrage du moteur	Démarrage à cordon	Démarrage à cordon		Démarrage à cordon	Démarrage électrique	ProStart	ProStart (25M993) Démarrage électrique(25N658)
Contrôle horaire	■	■		■	■	■	■
Pression maxi. Taux de retrait (marche) en m²/h (pi²/h)	30 m²/hr (300 pi²/h)	40 m²/h (400 pi²/h)		65 m²/h (700 pi²/h)	75 m²/h (800 pi²/h)	55 m²/h (600 pi²/h)	75 m²/h (800 pi²/h)
Pression maxi. Taux de retrait (LineDriver/Skid loader)	-	-		-	-	120 m²/h (1300 pi²/h)	160 m²/h (1700 pi²/h)
Poids kg (lb)	57 (125)	68 (150)		114 (250)	204 (450) (25M847) 216 (475) (25N669)	136 (300)	141 (310) (25M993) 161 (355) (25N658)
CARACTÉRISTIQUES							
Orifice d'aspiration	■	■		■	■	■	■
Filtre à air	Cyclone™	Cyclone™		Cyclone™	Standard	Cyclone™	Cyclone™
Raccord d'eau – Élimination de la poussière	En option	En option		En option	No	En option	En option
Compatibilité LineDriver/chargeur	Non	Non		No	No	LineDriver en option	LineDriver en option
PRIX							
	25M842: € 3.980,00	25M843: € 4.788,00		25M846: € 8.936,00	25M847: € 12.868,00 25N669: € 15.162,00	25M992: € 10.238,00	25M993: € 12.931,00 25N658: € 15.524,00
BROCHURE	344384**	344384**		344384**	344384**	344384**	344384**

** Toutes les unités sont livrées nues , voir le catalogue Grindlazer pour plus de détails sur les pièces compatibles.*
*** Voir le catalogue Grindlazer pour plus d'informations sur la gamme complète.*

ACCESSOIRES

SPÉCIFICATIONS ET PRIX

Accessoires de petits travaux ..... 54 - 57
Accessoires de Haute Finition ..... 58 - 61
Accessoires Airless ..... 62 - 87
Accessoires Texture ..... 88 - 95
Accessoires de Haute Résistance ..... 96 - 97
Accessoires de Nettoyage Professionel ..... 98 - 99
Pièces générales ..... 100 - 101

La technologie exclusive Flexliner™ permet un démarrage, une pulvérisation et un nettoyage rapides de votre Ultra Airless Handheld™, vous donne la possibilité de pulvériser dans n'importe quelle direction - même à l'envers - tout en offrant une portabilité inégalée.

PETITS TRAVAUX - 1

ULTRA AIRLESS HANDHELD

RÉFÉRENCE	DESCRIPTION		EURO
17P550	GODET COMPLET, 1L (32 OZ) STANDARD, ULTRA HANDHELD	€	30,00
17P551	GODET COMPLET, 1L (32 OZ), SOLVANT, ULTRAMAX HANDHELD	€	30,00
17P552	GODET COMPLET, 1.25L (42 OZ) STANDARD, ULTRA HANDHELD	€	42,00
17P553	GODET COMPLET, 1.25L (42 OZ) STANDARD, ULTRAMAX HANDHELD	€	42,00
17A226	DOUBLURES DE PROTECTION DE GODET, 1L (32 OZ) (X3)	€	9,70
17P212	DOUBLURES DE PROTECTION DE GODET, 1L (32 OZ) (X25)	€	59,00
17F005	DOUBLURES DE PROTECTION DE GODET, 1.25L (42 OZ) (X3)	€	12,00
17P549	DOUBLURES DE PROTECTION DE GODET, 1.25L (42 OZ) (X25)	€	68,00
17N392	GODET, 1L (32 OZ)	€	18,00
17D850	GODET, 1.25L (42 OZ)	€	20,00
17N515	COUVERCLE, STANDARD, ULTRA HANDHELD	€	12,00
17N517	COUVERCLE, SOLVANT, ULTRAMAX HANDHELD	€	14,00
17M879	BOUCHON, ULTRA HANDHELD	€	14,00
17P554	FILTRE - 60 MAILLES (X3)	€	20,00
17P555	FILTRE - 100 MAILLES (X3)	€	20,00
17P501	SIÈGE/JOINTS - STANDARD, ULTRA HANDHELD (X5)	€	48,00
17P502	SIÈGE/JOINTS - SOLVANT, ULTRAMAX HANDHELD (X5)	€	48,00
18F449	SAC DE TRANSPORT	€	14,00
253574	LIQUIDE DE PROTECTION, 1 L (32 OZ)	€	41,00
246215	SUPPORT RAC X 7/8", ULTRA HANDHELD, À BASE D'EAU	€	64,00
17P573	SUPPORT RAC X 1", ULTRAMAX HANDHELD, RÉSISTANT AUX SOLVANTS	€	64,00

RÉFÉRENCE	DESCRIPTION		EURO
287019	RALLONGE DE BUSE 25 CM +SUPP.DE BUSE RAC X (UNIQUEMENT POUR ULTRA HH)	€	102,00
287020	RALLONGE DE BUSE 40 CM +SUPP.DE BUSE RAC X (UNIQUEMENT POUR ULTRA HH)	€	118,00
16H256	CÂBLE DE MISE À LA TERRE	€	57,00
17P712	BOUCHON VACUVALVE (X3)	€	6,10
18B057	FLEXLINER QUICKFILL ENTONNOIR ET TAMIS	€	30,00
25T467	LUBRIFIANT POUR ÉTANCHÉITÉ À L'AIR DU PULVÉRISATEUR	€	2,90
17P185	TRIAX POMPE ULTRA HANDHELD AC	€	265,00
17P186	TRIAX POMPE ULTRA HANDHELD DC	€	265,00
17P187	TRIAX POMPE ULTRAMAX HANDHELD DC	€	265,00

2026. Prix catalogue officiels uniquement sur le Graco Partner Portal (GPP). Tous les prix sont sujets à modifications sans préavis.

LA LISTE DES PRIX EURO

Profitez de l'ultime portabilité mains libres avec la ceinture et support adaptée livrés avec votre Ultra QuickShot.

PETITS TRAVAUX - 2

ULTRA QUICKSHOT

RÉFÉRENCE	DESCRIPTION		
18H073	FILTRE 20 MESH (X3)	€	22,00
18H074	FILTRE 60 MESH (X3)	€	22,00
18F891	CEINTURE QUICKSHOT	€	26,00
18F977	QUICKSHOT SUPPORT POUR FIXATION CEINTURE	€	48,00
18F449	SAC DE TRANSPORT	€	14,00
18H080	BOUCHON GRIS MILIEU DE COUVERCLE (3-PACK)	€	13,00
18H079	GODET ET COUVERCLE	€	82,00
246215	SUPPORT DE BUSE	€	64,00
18H072	QUICKSHOT KIT POMPE COMPLÈTE DE REMPLACEMENT	€	298,00
18H059	QUICKSHOT KIT REMPLACEMENT DU PISTOLET	€	379,00
2000354	QUICKSHOT KIT DE REMPLACEMENT FLEXIBLE	€	151,00

Remplacement rapide du pointeau.
Remplacez les pointeaux à l'avant du pistolet en un simple clic.
Facile à remplacer et à nettoyer sans outils.

PISTOLETS & ACCESSOIRES DE PISTOLETS HVLP

PISTOLETS & ACCESSOIRES DE PISTOLETS HVLP EDGE II

RÉFÉRENCE	DESCRIPTION		EURO
17P481	HVLP EDGE II PISTOLET,1L (32 OZ) FLEXLINER GODET, SET PRODUIT #3 (17P486), GACHETTE ARRET	€	728,00
17P653	HVLP EDGE II PISTOLET,GODET À SIPHON, SET PRODUIT #3 (17P486), GACHETTE ARRET	€	664,00
17P483	HVLP EDGE II PLUS PISTOLET,1L (32 OZ) FLEXLINER GODET, SET PRODUIT #3 (17P486), GACHETTE ARRET, ART. KIT D'AIRE, RÉGULATEUR LARGEUR DU ENTILATEUR	€	812,00
17P484	HVLP EDGE II PLUS PISTOLET,GODET À SIPHON, SET PRODUIT #3 (17P486), GACHETTE ARRET, ART. KIT D'AIRE, RÉGULATEUR LARGEUR DU VENTILATEUR	€	698,00
17P654	HVLP EDGE II PLUS PROCOMP PISTOLET,SANS GODET, SET PRODUIT #3 (17P486), GACHETTE ARRET, ART. KIT D'AIRE, RÉGULATEUR LARGEUR DU VENTILATEUR	€	646,00
17P485	HVLP EDGE II QUICK RELEASE SET PRODUIT #2 (0.8 MM)	€	92,00
17P486	HVLP EDGE II QUICK RELEASE SET PRODUIT #3 (1.3 MM)	€	92,00
17P487	HVLP EDGE II QUICK RELEASE SET PRODUIT #4 (1.8 MM)	€	92,00
17P488	HVLP EDGE II QUICK RELEASE SET PRODUIT #5 (2.2 MM)	€	92,00
17P489	HVLP EDGE II QUICK RELEASE SET PRODUIT #6 (2.5 MM)	€	92,00
17P490	HVLP EDGE II QUICK RELEASE SET PRODUIT #7 (2.8 MM)	€	92,00
17P709	HVLP EDGE II PISTOLET CHAPEAU À AIR	€	83,00
17P492	HVLP EDGE II PISTOLET ANNEAU DE RETENUE	€	40,00
17P493	HVLP EDGE II PLUS PISTOLET ANNEAU DE RETENUE	€	40,00
17P718	HVLP EDGE II GACHETTE ARRET KIT	€	114,00
256927	ARTISAN KIT CONTRÔLE À AIR	€	191,00
17P491	RALLONGE HVLP EDGE II, 30CM	€	401,00

ACCESSOIRES DE PISTOLETS HVLP EDGE

RÉFÉRENCE	DESCRIPTION		EURO
256946	HVLP EDGE QUICK RELEASE SET PRODUIT #2 (0.8 MM)	€	131,00
256947	HVLP EDGE QUICK RELEASE SET PRODUIT #3 (1.3 MM)	€	131,00
256948	HVLP EDGE QUICK RELEASE SET PRODUIT #4 (1.8 MM)	€	131,00
256949	HVLP EDGE QUICK RELEASE SET PRODUIT #5 (2.2 MM)	€	131,00
256950	HVLP EDGE QUICK RELEASE SET PRODUIT #6 (2.5 MM)	€	131,00
256951	HVLP EDGE PISTOLET CHAPEAU À AIR	€	137,00
256861	HVLP EDGE PISTOLET ANNEAU DE RETENUE	€	59,00
257086	HVLP EDGE GACHETTE ARRET KIT	€	124,00
256952	RALLONGE HVLP EDGE, 25CM	€	632,00

	EDGE I		EDGE II		EDGE II PLUS	
GACHETTE ARRET	257086	€ 124,00	17P718	€ 114,00	-	-
ARTISAN KIT CONTRÔLE À AIR	256927	€ 191,00	256927	€ 191,00	256927	€ 191,00
CHAPEAU À AIR	256951	€ 137,00	17P709	€ 83,00	17P709	€ 83,00
ANNEAU DE RETENUE	256861	€ 59,00	17P492	€ 39,00	17P493	€ 40,00
RALLONGE DE BUSE	256952	€ 632,00	17P491	€ 401,00	17P491	€ 401,00

Flexible à air Super-Flex™. Grâce au flexible plus léger et plus souple, la manipulation du pistolet est plus facile et moins fatigante. Molette facile à brancher.

GODETS, JOINTS, DOUBLURES & FLEXIBLES HVLP

GODETS HVLP, JOINTS & DOUBLURES

PART NUMBER	DESCRIPTION		EURO
17R462	HVLP EDGE II GODET COMPLET, 1L	€	155,00
244132	HVLP EDGE GODET, (GODET SEULEMENT), 1L	€	95,00
244130	HVLP EDGE GODET COMPLET, 1L	€	184,00
257091	GODET REMOTE (SEULEMENT GODET) 1L	€	90,00
257098	GODET 1L,A/COUVERCLE,1,5M MATIERE AIR	€	515,00
287819	GODET 2L,A/COUVERCLE,1,5M MATIERE AIR	€	660,00
120126	GODET, (GODET SEULEMENT), 2L, POUR HVLP	€	153,00
17S115	KIT GODET GRAVITE, EDGE II, 0.5L	€	162,00
17S116	KIT GODET GRAVITE, EDGE II PLUS, 0.5L	€	162,00
240265	JOINTS DE GODET (X5)	€	50,00
244953	KIT DE RÉPARATION, KIT DE JOINTS (3P) POLYÉTHYLÈNE	€	105,00

RÉFÉRENCE	DESCRIPTION		EURO
17A226	DOUBLURES DE PROTECTION DE GODET, 1L (32 OZ) (X3)	€	9,70
17P212	DOUBLURES DE PROTECTION DE GODET, 1L (32 OZ) (X25)	€	59,00
240266	SACS DE GODETS 1 LITRE (40/KIT)	€	91,00
112077	SACS RÉSERVOIR,9.5 LITRES,(5/KIT)	€	147,00
112078	SACS RÉSERVOIR,9.5 LITRES,(25/KIT)	€	402,00

FLEXIBLES HVLP

RÉFÉRENCE	DESCRIPTION		EURO
240475	FLEXIBLE MAT., PRESSION, 3/8", 6M	€	183,00
240476	FLEXIBLE MAT., PRESSION, 3/8", 9M	€	258,00
240478	FLEXIBLE MAT., PRESSION, 3/8", 15M	€	505,00
17R300	EDGE II SUPER-FLEX AIR HOSE, 3/4” INSIDE, 6M	€	131,00
257159	SUPER-FLEX AIR HOSE, 3/4" INSIDE, 9M	€	226,00
241414	SUPER-FLEX AIR HOSE, 3/4" INSIDE, 12M	€	260,00
241423	SUPER-FLEX HOSE, AIR & MATERIAL, 9M	€	625,00
17R299	EDGE II SUPER-FLEX WHIP AIR HOSE, 3/4" INSIDE, 1.2M	€	83,00

2026. Prix catalogue officiels uniquement sur le Graco Partner Portal (GPP). Tous les prix sont sujets à modifications sans préavis.

Sur les grands chantiers, avec une qualité haute finition, le godet d'un litre peut entraîner de la fatigue après plusieurs heures de pulvérisation. ProComp™ allège considérablement votre travail et le rend plus confortable grâce à ce compresseur externe supplémentaire qui permet de séparer le produit du pistolet. Le compresseur puissant peut être raccordé à n'importe quel pulvérisateur HVLP TurboForce™ en quelques secondes seulement et sans outils. Sans commande (kits disponibles pour les réglages manuels).

ACCESSOIRES HVLP : DIVERS

RÉFÉRENCE	DESCRIPTION		EURO
240069	RACCORD EN Y POUR 2 FLEXIBLES	€	120,00
240282	KIT DÉCONNEXION RAPIDE, TURBINE AIR	€	95,00
244133	TUBE D'AIR POUR PISTOLET S (X5)	€	46,00
244135	KIT VALVE ANTI-RETOUR (X5)	€	71,00
256953	KIT BROSSE DE NETTOYAGE	€	69,00
256954	DELUXE KIT NETTOYAGE	€	180,00
256957	QUICKCLEAN VANNE DE CONTRÔLE	€	79,00
256956	QUICKCLEAN VANNE DE CÔNTROLE (X3)	€	110,00
256959	COUPELLE REMOTE COURROIE EPAULE	€	69,00
M70702	COUPE DE MESURE VISCOSITÉ	€	162,00
193218	CRÉPINE MATIERE CONE	€	15,00
240267	CRÉPINE MATIERE CONE (X3)	€	47,00
240273	SET PRO-FILTRE TURBINE	€	151,00
240274	PRO-FILTRE KIT DE REMPLACEMENT (X5)	€	80,00
15W909	TURBINE FILTRE MOUSSE	€	15,00

Découvrez une expérience airless inédite avec le Contractor PowerShot Standard. Ce pistolet airless électronique élimine pratiquement les éclaboussures au niveau de la buse, tout en offrant la plus faible force de détente de la gâchette du secteur pour une pulvérisation confortable toute la journée.

CONTRACTOR POWERSHOT

RÉFÉRENCE	DESCRIPTION		EURO
18H304	PISTOLET CONTRACTOR POWERSHOT STANDARD, RAC X, LP517, SYSTÈME POWERPAK, 2x FLEXIBLE SOUPLE, FILTRE POUR PISTOLET 60 MAILLES, CEINTURE ET ÉTUI POWERSHOT, 2 BATTERIES ET 1 CHARGEUR, CEE	€	950,00
18H302	PISTOLET CONTRACTOR POWERSHOT STANDARD, RAC X, LP517, SYSTÈME POWERPAK, 2x FLEXIBLE SOUPLE, FILTRE POUR PISTOLET 60 MAILLES, CEINTURE ET ÉTUI POWERSHOT, 2 BATTERIES ET 1 CHARGEUR, UK	€	950,00
18H305	PISTOLET CONTRACTOR POWERSHOT XT, RAC X, LP517, SYSTÈME POWERPAK, 2x FLEXIBLE SOUPLE, FILTRE POUR PISTOLET 60 MAILLES, CEINTURE ET ÉTUI POWERSHOT, 2 BATTERIES ET 1 CHARGEUR, CEE	€	1115,00
18H303	PISTOLET CONTRACTOR POWERSHOT XT, RAC X, LP517, SYSTÈME POWERPAK, 2X FLEXIBLE SOUPLE, FILTRE POUR PISTOLET 60 MAILLES, CEINTURE ET ÉTUI POWERSHOT, 2 BATTERIES ET 1 CHARGEUR, UK	€	1115,00
18H314	PISTOLET CONTRACTOR POWERSHOT XT, RAC X, LP517, SYSTÈME POWERPAK, 2X FLEXIBLE SOUPLE, FILTRE POUR PISTOLET 60 MAILLES, CEINTURE ET ÉTUI POWERSHOT, 2 BATTERIES ET 1 CHARGEUR, SMARTDISPLAY XT INCLUS, CEE	€	1225,00
18H315	PISTOLET CONTRACTOR POWERSHOT XT, RAC X, LP517, SYSTÈME POWERPAK, 2X FLEXIBLE SOUPLE, FILTRE POUR PISTOLET 60 MAILLES, CEINTURE ET ÉTUI POWERSHOT, 2 BATTERIES ET 1 CHARGEUR, SMARTDISPLAY XT INCLUS, UK	€	1225,00
2006609	POWERSHOT FLEXIBLE SOUPLE D'ALIMENTATION EN PRODUIT, 1/8" X 45CM	€	78,00
2006608	POWERSHOT PISTOLET FLEXIBLE SOUPLE 1/8" X 1.8M	€	420,00
2005788	CONTRACTOR POWERSHOT PROCONNECT CARTOUCHE DE REMPLACEMENT	€	123,00
20B432	SMARTDISPLAY XT ACCESSOIRE MODULAIRE	€	198,00
18F891	CEINTURE DE RECHANGE	€	26,00
2006715	ÉTUI POWERSHOT	€	48,00
287019	RALLONGE DE BUSE 25 CM +SUPP.DE BUSE RAC X (UNIQUEMENT POUR ULTRA HH)	€	102,00
287020	RALLONGE DE BUSE 40 CM +SUPP.DE BUSE RAC X (UNIQUEMENT POUR ULTRA HH)	€	118,00

Lorsqu'on choisit un pistolet, il faut prendre en compte plusieurs facteurs, tels que la taille du passage et du diffuseur de produit, la pression et son aspect confortable.

PISTOLETS AIRLESS (AIR-ASSISTÉS)

	RÉFÉRENCE	DESCRIPTION		EURO
	17Y043	PISTOLET CONTRACTOR PC, RAC X, LP517	€	503,00
	19Y350	PISTOLET CONTRACTOR PC COMPACT, RAC X, LP517	€	503,00
	262932	PISTOLET G40, BUSE PLATE AAM309 (AVEC RÉGULATEUR D'AIR)	€	1416,00
	262929	PISTOLET G40, BUSE RAC FFA210 (SANS RÉGULATEUR D'AIR)	€	1416,00
	17J910	PISTOLET SG3, 4D, RAC X GARDE, PAA515	€	376,00
	288438	FTX-E PISTOLET, 4D, RAC X GARDE, PAA517	€	396,00
	288475	PISTOLET CONTRACTOR, 2D, RAC X GARDE, PAA517	€	442,00
	246240	PISTOLET PRO SILVER AVEC BUSE POUR RAC X (LTX517) ET SUPPORT RAC X	€	611,00
	235460	PISTOLET SILVER 2D, SUPPORT BUSE, SANS BUSE	€	578,00
	235461	PISTOLET SILVER 4D, SUPPORT BUSE, SANS BUSE	€	578,00
	235462	PISTOLET SILVER 2D, SUPPORT BUSE PLATE, SANS BUSE	€	578,00
	235465	PISTOLET SILVER 2D , NU	€	884,00
	289605	PISTOLET TEXSPRAY AVEC RAC X 531 BUSE	€	748,00

	RÉFÉRENCE	DESCRIPTION		EURO
	245820	PISTOLET TEXSPRAY EN LIGNE	€	1050,00
	244364	PISTOLET CONTRACTOR EN LIGNE AVEC FILTRE, 250 BAR	€	449,00
	246468	PISTOLET FLEX AVEC RAC X 517	€	532,00
	224472	PISTOLET MASTIQUE, 36" (90CM), EXTENSION	€	1579,00
	248947	KIT RÉDUCTION SURPULVÉRISATION (LL5321,LL5419,287030,243295 ET 246538)	€	916,00

SYSTÈMES D'INJECTION POUR LE BÉTON

	RÉFÉRENCE	DESCRIPTION		EURO
	17E247	KIT D'INJECTION, MANOMÈTRE, FLEXIBLE POUR PISTOLET	€	169,00
	17E248	KIT D'INJECTION, MANOMÈTRE, RIGIDE POUR PISTOLET	€	148,00
	17E249	KIT D'INJECTION, MANOMÈTRE, FLEXIBLE ET VANNE	€	293,00
	17E250	KIT D'INJECTION, MANOMÈTRE, RIGIDE ET VANNE	€	264,00
	17E251	KIT D'INJECTION, FLEXIBLE POUR PISTOLET	€	108,00
	17E252	KIT D'INJECTION, RIGIDE POUR PISTOLET	€	90,00
	17E253	KIT D'INJECTION, FLEXIBLE ET VANNE	€	269,00
	17E254	KIT D'INJECTION, RIGIDE ET VANNE	€	255,00

OPTIMISER LE DÉBIT ET LA PRESSION
Lorsque vous augmentez la longueur du flexible (au-delà de 15 m), il est toujours recommandé d'augmenter le diamètre de votre flexible.

FLEXIBLES AIRLESS (AIR-ASSISTÉS)

RÉFÉRENCE	DESCRIPTION		EURO
214981	FLEXIBLE BLUE MAX II 3/16" X 4,5 M (FBE), 1/4"18NPSM FXF, 227 BAR	€	95,00
214698	FLEXIBLE BLUE MAX II 3/16" X 7,5 M (FBE), 1/4"18NPSM FXF, 227 BAR	€	120,00
214697	FLEXIBLE BLUE MAX II 3/16" X 15 M (FBE), 1/4"18NPSM FXF, 227 BAR	€	179,00
223756	FLEXIBLE BLUE MAX II 1/4" X 4,5 M (FBE), 1/4"18NPSM FXF, 227 BAR	€	95,00
240793	FLEXIBLE BLUE MAX II 1/4" X 7,5 M (FBE), 1/4"18NPSM FXF, 227 BAR	€	128,00
240794	FLEXIBLE BLUE MAX II 1/4" X 15 M (FBE), 1/4"18NPSM FXF, 227 BAR	€	213,00
241272	FLEXIBLE BLUE MAX II 1/4" X 20 M (FBE), 1/4"18NPSM FXF, 227 BAR	€	256,00
223771	FLEXIBLE BLUE MAX II 1/4" X 30 M (FBE), 1/4"18NPSM FXF, 227 BAR	€	353,00
277250	FLEXIBLE BLUE MAX II 1/4" X 15 M (FBE), 1/4"18NPSM FXF, 276 BAR	€	464,00
278499	FLEXIBLE BLUE MAX II 1/2" X 15 M (FBE), 1/2"14NPSM FXF, 227 BAR	€	836,00
240796	FLEXIBLE BLUE MAX II 3/8" X 7,5 M (FBE), 1/4"18NPSM FXF, 227 BAR	€	235,00
240797	FLEXIBLE BLUE MAX II 3/8" X 15 M (FBE), 1/4"18NPSM FXF, 227 BAR	€	375,00
241275	FLEXIBLE BLUE MAX II 3/8" X 30 M (FBE), 1/4"18NPSM FXF, 227 BAR	€	675,00
277251	FLEXIBLE BLUE MAX II 3/8" X 15 M (FBE), 3/8"18NPSM FXF, 276 BAR	€	712,00
238358	FLEXIBLE SOUPLE BLUE MAX II 3/16" X 0,9 M, 1/4"18NPSM MXF, 227 BAR	€	66,00
238959	FLEXIBLE SOUPLE BLUE MAX II 3/16" X 1,4 M, 1/4"18NPSM MXF, 227 BAR	€	78,00
238359	FLEXIBLE SOUPLE BLUE MAX II 3/16" X 1,8 M, 1/4"18NPSM MXF, 227 BAR	€	88,00
25C827	FLEXIBLE SOUPLE BLUE MAX II 1/8" X 0.9 M, 1/4"18NPSM MXF, 227 BAR	€	64,00
25C828	FLEXIBLE SOUPLE BLUE MAX II 1/8" X 1.4 M, 1/4"18NPSM MXF, 227 BAR	€	71,00
277249	FLEXIBLE SOUPLE BLUE MAX II 1/4" X 0,9 M, 1/4"(F) X 3/8"(M) 18NPSM, 276 BAR	€	128,00
241735	FLEXIBLE SOUPLE BLUE MAX II 1/4" X 0.9M, 1/4"(F) X 1/4"(M) 18NPSM, 227 BAR	€	92,00
277351	FLEXIBLE SOUPLE BLUE MAX II 3/8" X 0,9 M, 1/4"(F) X 1/2"(M) 18NPSM, 276 BAR	€	188,00
191239	FLEXIBLE SOUPLE BLUE MAX II 3/8" X 3.5M, 3/8" 318NPSM FXF, 227 BAR	€	197,00

RÉFÉRENCE	DESCRIPTION		EURO
289959	T-MAX 506/657/6912 FLEXIBLE SOUPLE 3/4" X 3M, CAM M X F, 69 BAR	€	527,00
26A802	T-MAX 506/657/6912 WHIP HOSE 3/4" X 10M, PINCES M X F, 69 BAR	€	812,00
289960	T-MAX 506/657/6912 FLEXIBLE 1" X 5M, CAM M X F, 69 BAR	€	866,00
289961	T-MAX 506/657/6912 FLEXIBLE, 1" X 10M, CAM M X F, 69 BAR	€	1310,00
17Z187	T-MAX 506/657/6912 FLEXIBLE, 1" X 15M, CAM M X F, 69 BAR	€	1915,00
17Z188	T-MAX 506/657/6912 FLEXIBLE, 1" X 30M, CAM M X F, 69 BAR	€	3317,00
18A559	T-MAX 506/657/6912 FLEXIBLE, COMPATIBLE AVEC LES SOLVANTS, 3/4" X 30M, CAM M X F, 65 BAR	€	2902,00
248557	T-MAX,FLEXIBLE D'AIR 3/8" X 15M + RÉGULATEUR, 1/4"-18NPTM M X F, 17 BAR	€	291,00
17J420	KIT DE FLEXIBLES TRANSPARENTS, 1" X 7,5M	€	634,00
17J421	KIT DE FLEXIBLES TRANSPARENTS, 1" X 15M	€	765,00
17J454	KIT DE FLEXIBLES TRANSPARENTS, 3/4" X 7,5M	€	503,00
17L000	KIT DE FLEXIBLE HAUTE RÉSISTANCE, 1" X 7,5M	€	765,00
17L003	KIT DE FLEXIBLE HAUTE RÉSISTANCE, 1" X 15M	€	1023,00
17L005	KIT DE FLEXIBLE HAUTE RÉSISTANCE, 1-1/4" X 7,5M	€	1153,00
17L009	KIT DE FLEXIBLE HAUTE RÉSISTANCE, 1-1/4" X 15M	€	1755,00
17L010	KIT DE FLEXIBLE SOUPLE HAUTE RÉSISTANCE, 1" X 3M	€	536,00
287314	KIT FLEXIBLE POMPE ROTOFLEX	€	189,00
256976	FLEXIBLE, 7,5M AIR + FLUIDE, FP290	€	421,00
257520	FLEXIBLE EXTENSION, 7,5M FP290	€	421,00
24U578	KIT TUYAU D'AIR ET FLEXIBLE DE FLUIDE SUPER-FLEX 7,5 M, FLEXIBLE DE 2 M COMPRIS	€	432,00
24U579	KIT TUYAU D'AIR ET FLEXIBLE DE FLUIDE SUPER-FLEX 15 M, FLEXIBLE DE 2 M COMPRIS	€	645,00
278750	FLEXIBLE SOUPLE SUPER-FLEX, 1/8" X 2M	€	97,00
17N982	FLEXIBLE SOUPLE SUPER-FLEX, 1/2" X 4.5M (APX)	€	326,00
24U576	PROTECTEUR DE FLEXIBLE FLEX WRAP 7,5M	€	87,00
24U577	PROTECTEUR DE FLEXIBLE FLEX WRAP 15M	€	154,00
17N984	FLEXIBLE X-FLO 5/8" X 15M (APX)	€	1305,00

EFFICACITÉ OPTIMISÉE
Que ce soit simplement pour remplacer vos kits de pulvérisation usés, ou afin d'obtenir une ligne de pulvérisation pour une peinture solvantée et un autre pour les produits aqueux : il existe des kits pistolet/buse/flexible pour chacun des types de pistolets.

PISTOLETS, BUSES ET SUPPORTS DE BUSE AIRLESS (AIR-ASSISTÉS)

	RÉFÉRENCE	DESCRIPTION		EURO
	17Y051	PISTOLET CONTRACTOR PC, RAC X, LP517, 1/4"X15M + FLEXIBLE 3/16" X 1.5M	€	624,00
	17Y220	CONTRACTOR PC PISTOLET, RAC X, FFLP210 + FFLP312, 3/16" X 7.5M, 25CM EXTENSION + 2 X 100 MAILLES FILTRE + KIT SOLVANT)	€	624,00
	19Y445	PISTOLET CONTRACTOR PC COMPACT, RAC X, FLEXIBLE 1/8" X 1.4M	€	546,00
	19Y489	PISTOLET CONTRACTOR PC COMPACT, RAC X, LP517, 1/4" X 15M + FLEXIBLE 1/8" X 1.4M	€	617,00
	24V155	PISTOLET G40, BUSE, FLEXIBLE, KIT TUYAU D'AIR ET FLEXIBLE DE FLUIDE SUPER-FLEX 7,5M (FOURNI AVEC LE 262932 + 24U578)	€	1582,00
	24V156	PISTOLET G40, BUSE, FLEXIBLE, KIT TUYAU D'AIR ET FLEXIBLE DE FLUIDE SUPER-FLEX 15M (FOURNI AVEC LE 262929 + 24U579)	€	1612,00
	288499	PISTOLET FTX-E, RAC V (517,60M), 1/4"X15M + FLEXIBLE 3/16" X 0.9M	€	596,00
	289611	TEXSPRAY, RAC X (427,531), 3/8" X 15M + FLEXIBLE 1/4" X 0.9M	€	1143,00

Le support de buse RAC X est compatible avec les buses RAC X

SUPPORTS DE BUSE AIRLESS

	RÉFÉRENCE	DESCRIPTION		EURO
	246215	SUPPORT RAC X FILETAGE 7/8" - 250BAR	€	64,00
	246437	SUPPORT RAC X FILETAGE 11/16" - 250 BAR	€	64,00
	246770	SUPPORT RAC X M18 X 1,5 FILETAGE - 250 BAR	€	103,00
	243161	SUPPORT DE BUSE RAC V, FILETAGE 7/8" - 250 BAR	€	88,00
	243263	SUPPORT DE BUSE RAC V, FILETAGE 11/16" - 250 BAR	€	88,00
	220247	SUPPORT DE BUSE HAUTE FINITION 7/8" - 250 BAR	€	88,00
	220249	SUPPORT DE BUSE HAUTE FINITION 11/16" - 250 BAR	€	103,00
	220251	SUPPORT DE BUSE 7/8" - 350 BAR	€	64,00
	220255	SUPPORT DE BUSE 11/16" - 350 BAR	€	64,00
	224454	FILTRE BUSE, 60 MAILLES (5X)	€	133,00
	238564	FILTRE BUSE, 60 MAILLES (25X)	€	413,00
	224453	FILTRE BUSE, 100 MAILLES (5X)	€	138,00
	238562	FILTRE BUSE, 100 MAILLES (25X)	€	413,00
	220254	KIT (1X60 MAILLES + 1X100 MAILLES + SUPP. DE BUSE)	€	125,00
	127465	FILTRE À AIR DESSICATEUR EN LIGNE JETABLE	€	17,00
	24U981	FILTRE À AIR DESSICATEUR EN LIGNE JETABLE (LOT DE 5)	€	70,00
	24U982	FILTRE À AIR DESSICATEUR EN LIGNE JETABLE (LOT DE 25)	€	313,00
	246215	SUPPORT RAC X 7/8", STANDARD, ULTRA HANDHELD	€	64,00
	17P573	SUPPORT RAC X 1", SOLVANT, ULTRAMAX HANDHELD	€	64,00

ÉTENDRE VOTRE PORTÉE
Toute une gamme d'accessoires a été développée pour augmenter très significativement le confort, la vitesse et la productivité dont vous avez besoin pour peindre les zones difficiles d'accès.

PISTOLET AIRLESS À RALLONGE CLEANSHOT & RALLONGES DE BUSE

RÉFÉRENCE	DESCRIPTION		EURO
287019	RALLONGE DE BUSE 25 CM +SUPP.DE BUSE RAC X	€	102,00
287020	RALLONGE DE BUSE 40 CM +SUPP.DE BUSE RAC X	€	118,00
287021	RALLONGE DE BUSE 50 CM +SUPP.DE BUSE RAC X	€	132,00
287022	RALLONGE DE BUSE 75 CM +SUPP.DE BUSE RAC X	€	147,00
232121	RALLONGE FIXE, HD, 25 CM	€	151,00
232122	RALLONGE FIXE, HD, 50 CM	€	198,00
232123	RALLONGE FIXE, HD, 100 CM	€	226,00
232124	RALLONGE FIXE, HD, 150 CM	€	272,00
232125	RALLONGE FIXE, HD, 200 CM	€	305,00
287026	PISTOLET A RALLONGE PRO CLEANSHOT 90 CM + RAC X (517)	€	887,00
287027	PISTOLET A RALLONGE PRO CLEANSHOT 180 CM + RAC X (517)	€	1037,00
244163	RALLONGE CLEANSHOT, 90 CM	€	226,00
244164	RALLONGE CLEANSHOT,180 CM	€	351,00
287030	VANNE DE FERMETURE CLEANSHOT, RAC X (517) (RACCORDS TOURNANTS)	€	295,00
248947	KIT RÉDUCTION SURPULVÉRISATION (LL5321, LL5419, 287030, 243295, 246538)	€	916,00

Utilisez le siège et le joint RAC™ X qu'avec les buses et supports de buses RAC™ X.
Choisissez le joint orange pour les produits solventés.

JOINTS AIRLESS + KITS SIÈGE DE BUSE

RÉFÉRENCE	DESCRIPTION		EURO
15A978	JOINT RAC X (NOIR)	€	9,10
15E557	JOINT RAC X, SOLVANT (ORANGE)	€	23,00
115524	JOINT RAC V (NOIR)	€	14,00
108962	JOINT RAC IV (NOIR)	€	6,30
222155	JOINTS POUR RAC IV (NOIR, X20)	€	61,00
111025	JOINT RAC IV, SOLVANT (JAUNE)	€	4,80
224082	JOINTS POUR RAC IV (JAUNE, X20)	€	42,00
15A981	SIÈGE RAC X	€	9,10
195558	SIÈGE RAC V	€	9,10
181603	SIÈGE RAC IV	€	15,00
246453	SIÈGES RAC X + JOINTS (X5)	€	48,00
248936	SIÈGES RAC X + JOINTS, SOLVANT (ORANGE, X5)	€	48,00
243281	SIÈGES RAC V + JOINTS (X5)	€	48,00
221176	SIÈGES RAC IV + JOINTS (X5)	€	89,00
17P501	SIÈGE/JOINTS - STANDARD, ULTRA HANDHELD (X5)	€	48,00
17P502	SIÈGE/JOINTS - SOLVANT, ULTRAMAX HANDHELD (X5)	€	48,00

Le JetRoller™ de Graco constitue la solution idéale pour les entrepreneurs à la recherche d'un outil flexible et léger, conçu pour accélérer considérablement leurs travaux de peinture au rouleau. Cet outil associe l'efficacité de la pulvérisation airless aux avantages qu'offre une finition avec un rouleau de peinture, tout en éliminant énormément les risques de brouillard de pulvérisation.

JETROLLER

RÉFÉRENCE	DESCRIPTION		EURO
24V490	JETROLLER EURO COMPLET, EXTENSION 0.5M, PISTOLET EN LIGNE, MONTURE 18 CM, CLEANSHOT, SUPPORT DE BUSE RAC X ET BUSE 515	€	888,00
24V491	JETROLLER EURO COMPLET, EXTENSION 0.5M, PISTOLET EN LIGNE, MONTURE 25 CM, CLEANSHOT, SUPPORT DE BUSE RAC X ET BUSE 721	€	888,00
24W128	JETROLLER EURO COMPLET, EXTENSION 0.5M, PISTOLET EN LIGNE, MONTURE 45 CM, CLEANSHOT, SUPPORT DE BUSE RAC X ET BUSE WR1223	€	1336,00
24V492	JETROLLER EURO, EXTENSION 0.5M, MONTURE 18CM, CLEANSHOT, SUPPORT DE BUSE RAC X ET BUSE 515	€	709,00
24V493	JETROLLER EURO, 0.5M EXTENSION, MONTURE 25 CM, CLEANSHOT, SUPPORT DE BUSE RAC X ET BUSE 721	€	709,00
24V829	MONTURE POUR MANCHONS, TAILLE 9", ADAPTABLE SUR JETROLLER	€	171,00
24V830	MONTURE POUR MANCHONS, TAILLE 18 CM ADAPTABLE SUR JETROLLER	€	171,00
24V831	MONTURE POUR MANCHONS, TAILLE 25 CM, ADAPTABLE SUR JETROLLER	€	171,00
24V832	EXTENSION POUR FIXER UNE MONTURE POUR MANCHONS, JETROLLER	€	128,00

2026. Prix catalogue officiels uniquement sur le Graco Partner Portal (GPP). Tous les prix sont sujets à modifications sans préavis.

Sur des travaux de moindre envergure, si les conditions atmosphériques ; par exemple le vent; ne permettent pas la pulvérisation et qu'une qualité de finition airless n'est pas nécessaire, l'alternative est la peinture au rouleau.

ROULEAUX AIRLESS

ROULEAUX AIRLESS + MANCHONS DE ROULEAU

RÉFÉRENCE	DESCRIPTION		EURO
244279	ENSEMBLE DE ROULEAU FIXE À PRESSION (50 CM AVEC TÊTE 23CM)	€	456,00
244281	ENSEMBLE DE ROULEAU TÉLESC. (45-90 CM AVEC TÊTE 23CM)	€	974,00
245397	ENSEMBLE DE ROULEAU FIXE À PRESSION (50 CM), TÊTE 23CM, PISTOLET	€	1033,00
6880095	KIT DE ROULEAU COMPLET 30 CM, 14 MM + PISTOLET	€	1548,00
6880096	KIT DE ROULEAU COMPLET, 45CM FIXE, 12MM	€	1350,00
6880097	KIT DE ROULEAU COMPLET, 90CM FIXE, 12MM	€	1441,00
098085	KIT DE ROULEAU TÉLESC. COMPLET 45-90 CM, 20 MM + PISTOLET	€	1531,00
098084	KIT DE ROULEAU TÉLESC. COMPLET 90-180 CM, 20 MM + PISTOLET	€	1608,00
107589	MANCHON 10 MM X 23CM SYNTHÉTIQUE	€	44,00
107590	MANCHON 12 MM X 23CM SYNTHÉTIQUE	€	44,00
107591	MANCHON 19 MM X 23CM SYNTHÉTIQUE	€	44,00
186944	MANCHON 12 MM X 30CM SYNTHÉTIQUE	€	63,00
186945	MANCHON 19 MM X 30CM SYNTHÉTIQUE	€	64,00
098205	MANCHON 14 MM, RENFORCÉ	€	108,00
098206	MANCHON 20 MM, RENFORCÉ	€	108,00

TÊTES ET RALLONGES DE ROULEAUX AIRLESS

RÉFÉRENCE	DESCRIPTION		EURO
244271	TÊTE DE ROULEAU À DÉBIT ÉQUILIBRÉ (23 CM) POUR RALLONGES HD	€	255,00
244623	TÊTE DE ROULEAU À DÉBIT ÉQUILIBRÉ POUR RALLONGE TÉLESCOPIQUE	€	264,00
240005	TÊTE DE ROULEAU GEOSPERS(23 CM) SANS MANCHON	€	322,00
218935	TÊTE DE ROULEAU (23 CM) GEOSPERSE SANS MANCHON	€	255,00
224268	TÊTE DE ROULEAU (30 CM) GEOSPERSE SANS MANCHON	€	345,00
218775	RALL. TÉLESC. POUR ROULEAU (45-90 CM) + 244825	€	610,00
218776	RALL. TÉLESC. POUR ROULEAU (90-180 CM) + 244825	€	718,00
218777	RALL. TÉLESC. POUR ROULEAU (180-360 CM) + 244825	€	957,00

ADAPTATEURS DE ROULEAUX AIRLESS

RÉFÉRENCE	DESCRIPTION		EURO
244825	ADAPTATEUR FEMELLE 1/4" À 7/8" POUR RALLONGE TÉLESC. DE ROULEAU	€	42,00
224399	ADAPTATEUR RACCORD TOURNANT 45° 7/8" (F X M)	€	103,00
224398	ADAPTEUR 1/8" A 7/8" F. HD EXTENSIONS	€	155,00

OPTIMISER LA QUALITÉ DE FINITION
Dans un système airless standard, la peinture passe à travers 3 filtres avant l'atomisation : panneau d'entrée, filtre de pompe et le filtre du pistolet.
Le premier filtre est le plus gros, le dernier le plus petit.

CRÉPINES D'ENTRÉE , FILTRES DE PISTOLET & FILTRES DE POMPES AIRLESS

CRÉPINES D'ENTRÉE AIRLESS

RÉFÉRENCE	DESCRIPTION		EURO
106114	FILTRE ENTREE POUR GH 60 MAILLES	€	100,00
167759	CREPINE, EH 433	€	43,00
181072	CRÉPINE D'ASPIRATION,1" 8 MAILLES, ULTRA(+), MAX / EM502	€	38,00
181073	CRÉPINE D'ASPIRATION,1/2",ULTRA(+), MAX/EM5000/GMAX	€	39,00
183770	CRÉPINE D'ASPIRATION 3/4" 8 MAILLES, 190ES, ST PRO 395/497	€	37,00
187119	CRÉPINE D'ASPIRATION 1 1/2" GM 1032	€	167,00
189920	CRÉPINE D'ASPIRATION 1" 8 MAILLES MARK V.HD,GMAX 5900HD, GMAX 7902	€	53,00
235004	CRÉPINE D'ASPIRATION 3/4-16UNF, 390ST/490ST/ 395ST/495ST	€	37,00
237820	CRÉPINE D'ASPIRATION 5/8", 290 EASY	€	38,00
237840	CRÉPINE D'ASPIRATION 1 1/4", GM GMAX 10000, HYDRAMAX	€	95,00
246385	CRÉPINE D'ASPIRATION 7/8", ST MAX 395/495	€	37,00
288472	GH CRUSH-PROOF FILTRE 10 MAILLES	€	103,00
288481	KIT 10 MAILLES TAMIS A/ECROU	€	167,00
288480	ÉCROU CRÉPINE D'ASPIRATION 10 MAILLES	€	154,00
289131	CRÉPINE D'ASPIRATION 16 MAILLES, GH, CRUSH-PROOF	€	95,00
289132	CRÉPINE D'ASPIRATION 16 MAILLES, A/ECROU	€	188,00
15V573	CRÉPINE D'ASPIRATION 10 MAILLES DUTYMAX CRUSH-PROOF	€	105,00

FILTRES DE POMPES AIRLESS

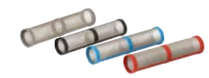
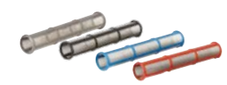

RÉFÉRENCE	DESCRIPTION		EURO
246425	FILTRE COLLECTEUR, 30 MAILLES, GRIS	€	32,00
246384	FILTRE COLLECTEUR, 60 MAILLES, NOIR	€	32,00
246382	FILTRE COLLECTEUR, 100 MAILLES, BLEU	€	32,00
246383	FILTRE COLLECTEUR, 200 MAILLES, ROUGE	€	32,00
243080	FILTRE 60 MAILLES, FILTRE EASY OUT	€	30,00
243081	FILTRE 100 MAILLES, FILTRE EASY OUT	€	30,00
243226	FILTRE 200 MAILLES, FILTRE EASY OUT	€	30,00
244071	FILTRE EASY OUT (UM), 30 MAILLES, GREY	€	38,00
244067	FILTRE EASY OUT (UM), 60 MAILLES, NOIR	€	38,00
244068	FILTRE EASY OUT (UM),100 MAILLES, BLEU	€	38,00
244069	FILTRE EASY OUT (UM), 200 MAILLES, ROUGE	€	38,00
257094	FILTRE, 40 MAILLES, FINISHPRO 290	€	13,00

FILTRES DE PISTOLET AIRLESS

RÉFÉRENCE	DESCRIPTION		EURO
218131	FILTRE PISTOLET 50 MAILLES POUR CONTR. + FTX-E(BLEU)	€	15,00
218133	FILTRE PISTOLET 100 MAILLES POUR CONTR. +FTX-E (ORANGE)	€	15,00
256975	FILTRE PISTOLET 150 MAIL.CONTR.+FTX-E+AA30 (ROUGE)	€	18,00
24X383	FILTRE PISTOLET 50 MAILLES VRAC (X25)	€	380,00
24X695	FILTRE PISTOLET 100 MAILLES VRAC (X25)	€	380,00
257129	FILTRE EASY-OUT PIST. PRO, 30 MAILLES (GRIS)	€	13,00
287032	FILTRE EASY-OUT PIST. PRO, 60 MAILLES (NOIR)	€	12,00
19Y355	FILTRE EASY-OUT PIST. COMPACT, 60 MAILLES (NOIR)	€	12,00
287033	FILTRE EASY-OUT PIST. PRO, 100MAILLES (BLEU)	€	12,00
19Y356	FILTRE EASY-OUT PIST. COMPACT, 100MAILLES (BLEU)	€	12,00
257130	FILTRE EASY-OUT PIST. PRO, 200MAILLES (ROUGE)	€	13,00
19F826	FILTRE EASY-OUT PIST. COMPACT, 200 MAILLES (ROUGE)	€	12,00
287034	FILTRE EASY-OUT PIST, 60 MAILLES + 100 MAILLES	€	19,00
19Y358	FILTRE EASY-OUT PIST. COMPACT, 60 MAILLES + 100 MAILLES	€	19,00
24X696	FILTRE PISTOLET EASY OUT 60 MAILLES VRAC (NOIR, X25)	€	281,00
24X697	FILTRE PISTOLET EASY OUT 100 MAILLES VRAC (BLEU, X25)	€	281,00
224455	FILTRE PISTOLET 50 MAILLES POUR CONTRACTOR +FTX-E (X2)	€	18,00
224456	FILTRE PISTOLET 100 MAILLES POUR CONTRACTOR FTX-E (X2)	€	18,00
289922	FILTRE TEXTURE 18 MAILLES (X2), AVEC RACLEUR	€	109,00
289923	FILTRE TEXTURE 30 MAILLES (X2), AVEC RACLEUR	€	109,00

Pump Armor® Double objectif :
1. Non dilué pour stockage à long terme : à la fois lubrifiant et antigel.
2. Dilué dans l'eau (20%) pour un nettoyage quotidien plus efficace.

LIQUIDES AIRLESS

RÉFÉRENCE	DESCRIPTION		EURO
238049	TSL, 118 ML	€	14,00
206994	TSL, 250 ML	€	27,00
206995	TSL, 1 L	€	107,00
206997	TSL, 1 L (X12)	€	1074,00
206996	TSL, 3.8 L	€	294,00
206998	TSL, 3.8 L (X4)	€	1070,00
253574	LIQUIDE DE PROTECTION, 1 L	€	41,00
245133	LIQUIDE DE PROTECTION, 3.8 L	€	130,00
207428	LIQUIDE HYDRAULIQUE, 3.8L	€	91,00
117784	HUILE DE POMPE, 0,133 LITRE, POUR POMPES RADIALES OU AXIALES UNIQUEMENT (G-FORCE)	€	46,00
246377	HUILE DE POMPE, 1 LITRE, POUR POMPES À PLONGEUR TRIPLEX UNIQUEMENT (G-FORCE)	€	49,00

ACCESSOIRES AIRLESS : DIVERS

RÉFÉRENCE	DESCRIPTION		EURO
24Y472	EMBALLAGE BLISTER - PROXCHANGE BAS DE POMPE GX	€	163,00
17C487	EMBALLAGE BLISTER - PROCONNECT BAS DE POMPE (CLASSIC, STMAX, FP)	€	512,00
19D873	EMBALLAGE BLISTER - PROCONNECT BAS DE POMPE (ULTRA 390/395/450/470/490XT/495XT)	€	544,00
17J444	GX BANDOULIÈRE DE TRANSPORT	€	14,00
24B250	TREMIE, 5,7 LITER, FP290	€	340,00
17H171	TREMIE, 5.7L, (GXFF, CLASSIC, STMAX, FP)	€	255,00
19B968	KIT DE FINITION AIRLESS - TREMIE DE 5.7L, FFLP210 TIP, FLEXIBLE 3/16" X 7.5M + FLEXIBLE SOUPLE 1/8" X 0.9M, FILTRE 100 MAILLES COLLECTEUR + PISTOLET	€	439,00
20B529	TREMIE, 5.7L, (ULTRA & ULTRA XT)	€	331,00
287253	BOITE A OUTILS ULTRAMAX II, MARK MAX, ULTRA, ULTRA XT, MARK XT	€	113,00
240296	SERRE-FLEXIBLES (X4)	€	43,00
15F446	OUTIL PISTOLET	€	30,00
70783001001	APPAREILLE MESURE ÉPAISSEUR COUCHE	€	17,00
224457	RACCORD TOURNANT 1/4" (204940 SOUS BLISTER)	€	103,00
24W090	PROGUARD 230V, CEE 7/7, SHUKO	€	151,00
24W755	PROGUARD 230V, IEC320, MULTI-CORD	€	149,00
25V145	KIT MODULAIRE QUICKREEL (ULTRA 695/795/1095 XT & MARK V XT)	€	882,00
25V146	KIT MODULAIRE QUICKREEL (MARK VII XT)	€	882,00
289535	KIT SEPARATEUR DE L'HUMIDITE	€	191,00
119799	BROSSE DE NETTOYAGE	€	9,10
17Y297	CONTRACTOR PC PROCONNECT CARTOUCHE DE REMPLACEMENT	€	105,00
2005788	CONTRACTOR POWERSHOT PROCONNECT CARTOUCHE DE REMPLACEMENT	€	123,00

Utilisez le kit d'aspiration conteneur, qui pompe directement depuis un conteneur de 500 ou 1 000 litres fourni par votre fournisseur de produit : extrêmement efficace, en particulier si l'ensemble est intégré dans un camion ou une remorque.

KITS D'ASPIRATION AIRLESS

RÉFÉRENCE	DESCRIPTION		EURO
246386	30L KIT TUBE D'ASPIRATION, 3/4" FLEXIBLE, POMPE 1 1/4", FILTRE SUCCION (STMAX)	€	370,00
248216	30L KIT TUBE D'ASPIRATION, 1" FLEXIBLE, POMPE 1 5/16" (UMII, GMAX)	€	642,00
248390	20-200L KIT TUBE D'ASPIRATION, 1"X1M FLEXIBLE, POMPE 1 5/16" (UMII, GMAX)	€	905,00
287541	200L KIT TUBE D'ASPIRATION, 1"X1.5M FLEXIBLE, POMPE 1 5/16", TUYAU D'AMORÇAGE (UMII, GMAX)	€	1055,00
289669	200L KIT TUBE D'ASPIRATION, 1"X1.5M FLEXIBLE, POMPE 1" NOUVELLE PIÈCE, TUYAU D'AMORÇAGE (MARK VII/X, GMAX II 7900HD, DUTYMAX)	€	1024,00
098265	KIT D'ASPIRATION CONTENEUR, 3/4"X1.8M FLEXIBLE, POMPE 3/4", DIN C COUPLAGE (UM)	€	905,00
24M445	KIT D'ASPIRATION CONTENEUR, 2"X0.6M FLEXIBLE, POMPE 1", DIN C COUPLAGE (UMII, MARK, GMAX, DUTYMAX)	€	999,00
25D091	KIT D'ASPIRATION CONTENEUR, 2"X0.6M FLEXIBLE, CAM COUPLAGE (UMII, MARK, GMAX, DUTYMAX)	€	320,00
17Y659	KIT D'ASPIRATION CONTENEUR, SOLVANT, 2"X0.6M FLEXIBLE, CAM COUPLAGE (UMII, MARK, GMAX, DUTYMAX)	€	457,00
287936	200L KIT TUBE D'ASPIRATION, 2"X2M FLEXIBLE, POMPE CAM + 1 1/2", FILTRE SUCCION (GH1017/2570/5040/833)	€	1804,00
245468	200L KIT TUBE D'ASPIRATION, 1 1/4"X2M FLEXIBLE, POMPE 1 1/4"(GH733)	€	1024,00
16V063	200L KIT TUBE D'ASPIRATION, 1"X1.8M FLEXIBLE, POMPE DIXON COUPLAGE (GH933)	€	928,00
287916	200L KIT TUBE D'ASPIRATION, 1 1/2"X2M FLEXIBLE, POMPE 1 1/2", FILTRE SUCCION (GH833)	€	1155,00
287915	200L KIT TUBE D'ASPIRATION, 1 1/2"X2M FLEXIBLE, POMPE 1 1/2", FILTRE SUCCION (GH833)	€	1631,00

Le kit permet à une seule personne de procéder à une conversion simple entre moteur thermique et électrique – sans outils.

KITS MOTEUR AIRLESS

RÉFÉRENCE	DESCRIPTION		EURO
248943	HONDA GX160 - 160CC	€	1529,00
248944	HONDA GX200 - 200CC	€	1637,00
248945	HONDA GX270 - 270CC	€	2312,00
24M669	KIT DUTYMAX,MOTEUR ELEC.,7,3HP	€	3597,00

2026. Prix catalogue officiels uniquement sur le Graco Partner Portal (GPP). Tous les prix sont sujets à modifications sans préavis.

Endurance™ Vortex MaxLife et MaxLife Extreme™:
Les pompes les plus durables jamais.

AIRLESS PROCONNECT XT PUMP LOWERS (VORTEX / MAXFLO 2)

PART NUMBER	DESCRIPTION		EURO
2001548	ULTRA 695 XT STANDARD - VORTEX BAS DE POMPE - MAXFLO 2	€	906,00
2001549	ULTRA 695 XT PROCONTRACTOR - VORTEX BAS DE POMPE - MAXFLO 2 - MAXLIFE	€	1644,00
2001573	ULTRA 795 XT STANDARD - VORTEX BAS DE POMPE - MAXFLO 2	€	906,00
2001574	ULTRA 795 XT PROCONTRACTOR - VORTEX BAS DE POMPE - MAXFLO 2 - MAXLIFE	€	1644,00
2001550	ULTRA 1095 XT STANDARD - VORTEX BAS DE POMPE - MAXFLO 2	€	1158,00
2001551	ULTRA 1095 XT PROCONTRACTOR - VORTEX BAS DE POMPE - MAXFLO 2 - MAXLIFE EXTREME	€	2426,00
2001554	MARK V XT STANDARD - VORTEX BAS DE POMPE - MAXFLO 2	€	1537,00
2001555	MARK V XT PROCONTRACTOR - VORTEX BAS DE POMPE - MAXFLO 2 - MAXLIFE EXTREME	€	2856,00
2001556	MARK VII XT STANDARD - VORTEX BAS DE POMPE - MAXFLO 2	€	1838,00
2001557	MARK VII XT PROCONTRACTOR - VORTEX BAS DE POMPE - MAXFLO 2 - MAXLIFE EXTREME	€	2938,00

AIRLESS VORTEX XT PUMP RODS

PART NUMBER	DESCRIPTION		EURO
2001537	ULTRA XT 695/795 STANDARD - VORTEX TIGE	€	323,00
2001538	ULTRA XT 695/795 PROCONTRACTOR - VORTEX TIGE - MAXLIFE	€	754,00
2001539	ULTRA XT 1095 STANDARD - VORTEX TIGE	€	457,00
2001540	ULTRA XT 1095 PROCONTRACTOR - VORTEX TIGE - MAXLIFE EXTREME	€	998,00
2001544	MARK V XT STANDARD - VORTEX TIGE	€	653,00
2001545	MARK V XT PROCONTRACTOR - VORTEX TIGE - MAXLIFE EXTREME	€	1139,00
2001546	MARK VII XT STANDARD - VORTEX TIGE	€	653,00
2001547	MARK VII XT PROCONTRACTOR - VORTEX TIGE - MAXLIFE EXTREME	€	1139,00

Endurance™ Vortex MaxLife et MaxLife Extreme™:
Les pompes les plus durables jamais.

AIRLESS PROCONNECT PUMP LOWERS (VORTEX / MAXFLO 2) & MAXLIFE RODS

AIRLESS PROCONNECT PUMP LOWERS (VORTEX / MAXFLO 2)

RÉFÉRENCE	DESCRIPTION		EURO
17H823	ULTRA MAX II 695/795 PROCONTRACTOR & GMAX II 3900 PROCONTRACTOR - VORTEX BAS DE POMPE - MAXLIFE	€	1644,00
17H824	ULTRA MAX II 1095 PROCONTRACTOR & GMAX II 5900 PROCONTRACTOR - VORTEX BAS DE POMPE - MAXLIFE	€	2057,00
17H826	ULTRA MAX II 1095 IRONMAN & GMAX II 5900 IRONMAN - VORTEX BAS DE POMPE - MAXLIFE EXTREME	€	2426,00
17H832	MARK IV PROCONTRACTOR - VORTEX BAS DE POMPE - MAXFLO 2 - MAXLIFE	€	2205,00
17H833	MARK V PROCONTRACTOR & GMAX II 5900 HD PROCONTRACTOR - VORTEX BAS DE POMPE - MAXFLO 2 - MAXLIFE	€	2585,00
17H834	MARK VII PROCONTRACTOR - VORTEX BAS DE POMPE - MAXFLO 2 - MAXLIFE	€	2898,00
17H835	MARK X PROCONTRACTOR & GMAX II 7900 HD PROCONTRACTOR - VORTEX BAS DE POMPE - MAXFLO 2 - MAXLIFE	€	3138,00
17H825	GMAX II 7900 PROCONTRACTOR - VORTEX BAS DE POMPE - MAXLIFE	€	2447,00
17H836	MARK V IRONMAN - VORTEX BAS DE POMPE - MAXFLO 2 - MAXLIFE EXTREME	€	2856,00
17H892	MARK VII IRONMAN - VORTEX BAS DE POMPE - MAXFLO 2 - MAXLIFE EXTREME	€	2938,00
17H837	MARK X IRONMAN & GMAX II 7900 HD IRON MAN - VORTEX BAS DE POMPE - MAXFLO 2 - MAXLIFE EXTREME	€	3480,00
17H827	GMAX II 7900 IRONMAN - VORTEX BAS DE POMPE - MAXFLO 2 - MAXLIFE EXTREME	€	3071,00
17H828	MARK IV STANDARD - BAS DE POMPE - MAXFLO 2	€	1327,00
17H829	MARK V STANDARD & GMAX II 5900 HD STANDARD - BAS DE POMPE - MAXFLO 2	€	1537,00
17H830	MARK VII STANDARD - BAS DE POMPE - MAXFLO 2	€	1838,00
17H831	MARK X STANDARD - BAS DE POMPE - MAXFLO 2	€	2015,00
25E689	GMAX II 7900 HD STANDARD - BAS DE POMPE - MAXLIFE - MAXFLO 2	€	2237,00

AIRLESS MAXLIFE VORTEX RODS

RÉFÉRENCE	DESCRIPTION		EURO
17H876	MAXLIFE VORTEX TIGE, ULTRA MAX II 695/795 PROCONTRACTOR & GMAX II 3900 PROCONTRACTOR	€	754,00
17H877	MAXLIFE VORTEX TIGE, ULTRA MAX II 1095 PROCONTRACTOR & GMAX II 5900 PROCONTRACTOR	€	951,00
17H879	MAXLIFE EXTREME VORTEX TIGE, ULTRA MAX II 1095 IRONMAN & GMAX II 5900 IRONMAN	€	1178,00
17H880	MAXLIFE EXTREME VORTEX TIGE, GMAX II 7900 IRONMAN	€	1320,00
17H881	MAXLIFE VORTEX TIGE, MARK IV PROCONTRACTOR	€	970,00
17H882	MAXLIFE VORTEX TIGE, MARK V PROCONTRACTOR & MARK VII PROCONTRACTOR & G-MAX II 5900 HD PROCONTRACTOR	€	1000,00
17H883	MAXLIFE VORTEX TIGE, MARK X PROCONTRACTOR & G-MAX II 7900 HD PROCONTRACTOR	€	1064,00
17H878	MAXLIFE VORTEX TIGE, GMAX II 7900 PROCONTRACTOR	€	963,00
17H884	MAXLIFE EXTREME VORTEX TIGE, MARK V IRONMAN & MARK VII IRONMAN	€	1139,00
17H885	MAXLIFE EXTREME VORTEX TIGE, MARK X IRONMAN	€	1390,00

QUIKPAKS

RÉFÉRENCE	DESCRIPTION		
17H838	ULTRA MAX II 695/795 STANDARD/PREMIUM, ULTRA MAX II 695 STANDARD, ULTRA MAX 795, GMAX II 3900 STANDARD, GMAX II 3900 PROCONTRACTOR, GMAX II 3900 STANDARD/PREMIUM, GMAX 3900, LINELAZER 3900	€	175,00
17H841	ULTRA MAX II 695/795 PROCONTRACTOR	€	175,00
17H839	ULTRA MAX II 1095 STANDARD/PREMIUM, GMAX II 5900 STANDARD, GMAX II 5900 HD PREMIUM, GMAX 5900, LINELAZER 5900	€	207,00
17H842	ULTRA MAX II 1095 PROCONTRACTOR SERIES, GMAX II 5900 PROCONTRACTOR	€	207,00
17H843	ULTRA MAX II 1095 IRONMAN, GMAX II 5900 IRONMAN	€	359,00
17H845	MARK IV STANDARD	€	290,00
17H849	MARK IV PROCONTRACTOR	€	334,00
17H846	MARK V STANDARD, GMAX 5900 HD STANDARD	€	313,00
17H850	MARK V PROCONTRACTOR/IRONMAN, GMAX II 5900 HD PROCONTRACTOR/ IRONMAN	€	359,00
17H847	MARK VII STANDARD	€	316,00
17H851	MARK VII PROCONTRACTOR/IRONMAN	€	345,00
17H848	MARK X STANDARD	€	374,00
17H852	MARK X PROCONTRACTOR/IRONMAN, GMAX II 7900 HD STANDARD/ PROCONTRACTOR/IRONMAN	€	403,00
17H840	GMAX II 7900 STANDARD, GMAX II 7900 PROCONTRACTOR	€	334,00
17H844	GMAX II 7900 IRONMAN	€	457,00

2026. Prix catalogue officiels uniquement sur le Graco Partner Portal (GPP). Tous les prix sont sujets à modifications sans préavis.

PROCONNECT
Démontage de la pompe sans outils. Installation de la pompe sans outils. Réglage du piston sans outils.
=> Sur le chantier !
=> En quelques secondes !

BAS DE POMPE PROCONNECT , MANCHONS ET TIGES DE POMPE AIRLESS MAXLIFE

BAS DE POMPE PROCONNECT

RÉFÉRENCE	DESCRIPTION		EURO
248204	ULTRA MAX II 695/795 STANDARD - BAS DE POMPE	€	1061,00
248205	ULTRA MAX II 1095 STANDARD - BAS DE POMPE	€	1433,00
16X414	ULTRA MAX II 695/795 & GMAX II 3900 PROCONTRACTOR - BAS DE POMPE - PROCONNECT 2	€	957,00
16X419	ULTRA MAX II 1095 & GMAX II 5900 PROCONTRACTOR - BAS DE POMPE - PROCONNECT 2	€	1316,00
16X420	ULTRA MAX II 1095 & GMAX II 5900 IRONMAN - BAS DE POMPE - PROCONNECT 2 - MAXLIFE	€	2076,00
16X428	MARK IV STANDARD - BAS DE POMPE	€	1293,00
16X429	MARK V STANDARD & GMAX II 5900 HD STANDARD - BAS DE POMPE	€	1704,00
16Y601	MARK VII STANDARD - BAS DE POMPE	€	1878,00
16X425	MARK X STANDARD & GMAX II 7900 HD STANDARD - BAS DE POMPE - MAXLIFE	€	2441,00
16X418	MARK IV PROCONTRACTOR - BAS DE POMPE - PROCONNECT 2	€	1515,00
16X421	MARK V & GMAX II 5900 HD PROCONTRACTOR - BAS DE POMPE - PROCONNECT 2	€	1698,00
16Y602	MARK VII PROCONTRACTOR - BAS DE POMPE - PROCONNECT 2	€	1983,00
16X427	MARK X PROCONTRACTOR & GMAX II 7900 HD PROCONTRACTOR/IRONMAN - BAS DE POMPE - PROCONNECT 2 - MAXLIFE	€	2485,00
16Y599	MARK V IRONMAN - BAS DE POMPE - PROCONNECT 2 - MAXLIFE	€	2063,00
16Y598	GMAX II 3900 STANDARD - BAS DE POMPE	€	906,00
16Y706	GMAX II 5900 STANDARD - BAS DE POMPE	€	1158,00
16X423	GMAX II 7900 STANDARD - BAS DE POMPE - MAXLIFE	€	2334,00

RÉFÉRENCE	DESCRIPTION		EURO
17R044	APX 6200 BAS DE POMPE, CHROME	€	1771,00
17R042	APX 8200 BAS DE POMPE, CHROME	€	1884,00
24W999	BAS DE POMPE DUTYMAX STANDARD	€	2206,00
24X001	BAS DE POMPE DUTYMAX PROCONTRACTOR	€	2718,00
16U755	BAS DE POMPE GH933	€	4610,00
16U751	BAS DE POMPE GH1017	€	11229,00
16U752	BAS DE POMPE GH2570	€	8768,00
16U754	BAS DE POMPE GH5040	€	4762,00

MANCHONS ET TIGES DE POMPE AIRLESS MAXLIFE

RÉFÉRENCE	DESCRIPTION		EURO
17H864	MAXLIFE MANCHON, ULTRA MAX II 695/795 PROCONTRACTOR & MARK IV PROCONTRACTOR & GMAX II 3900 PROCONTRACTOR	€	534,00
257031	MAXLIFE MANCHON, ULTRA MAX II 1095 PROCONTRACTOR/ IRONMAN, MARK V/VII PROCONTRACTOR/IRONMAN & GMAX II 5900 PROCONTRACTOR/IRONMAN	€	550,00
249121	MAXLIFE MANCHON, MARK X STANDARD/PROCONTRACTOR/IRONMAN, GMAX 7900 (HD) STANDARD/PROCONTRACOR/IRONMAN	€	657,00
287817	MANCHON MAXLIFE (GH230/300)	€	823,00
249119	TIGE MAXLIFE EH/GH200	€	631,00
287816	TIGE MAXLIFE GH 230,300	€	987,00
287832	TIGE MAXLIFE GH833	€	1394,00
288469	TIGE MAXLIFE (GH200)	€	727,00
288470	TIGE MAXLIFE (GH230/300)	€	733,00

APPLICATEURS DE TEXTURE & PISTOLETS

PART NUMBER	DESCRIPTION		EURO
289605	TEXSPRAY PISTOLET AVEC RAC X 531 BUSE	€	748,00
245820	PISTOLET TEXSPRAY EN LIGNE	€	1050,00
245924	PISTOLET À TRÉMIE COMPLET (CAPACITÉ 5,5 L)	€	314,00
24S155	PISTOLET RTX SANS PURGEUR	€	1009,00
256383	LANCE T-MAX 506/657	€	1331,00
17Z054	LANCE T-MAX 1" CAM (M), RAC X	€	1220,00
17Z128	FREE FLO LANCE T-MAX 1" CAM (M), BUSE D'AIR, DISQUES HAUTE FINITION	€	1508,00
17Y910	STX GUN 1" CAM (M)*	€	2664,00
24B944	PISTOLET À RALLONGE 1" CAM (M), 1M, PAS DE VANNE À BILLE (24C414)	€	1523,00
17Y907	PISTOLET TEXSPRAY EN LIGNE, 1" CAM	€	1048,00
24C414	VANNE À BILLE, 1" CAM MXF (17Z128, 24B944, 24B945)	€	667,00
244052	KIT D'ACC., KIT D'ATOMISATION AVEC FLEXIBLE AIR	€	1088,00
244223	KIT D'ACCESSOIRES, ATOMISEUR D'AIR SANS FLEXIBLE	€	846,00
289611	HD BLEU TEXTURE PISTOLET, RAC X (427,531), 3/8"X15M + FLEXIBLE 1/4"X0.9M	€	1143,00
18H255	KIT, ACCESSOIRE, ATOMISEUR D'AIR AVEC WIDETEX™	€	941,00
289585	KIT, FLEXIBLE 1/2, PISTOLET TEXSPRAY	€	2748,00
24S135	RTX5500 PISTOLET CONVENTIONNEL À GÂCHETTE	€	1083,00

* Si le pistolet est utilisé avec un produit solvanté,utilisez le joint coupleur 19A680

Toujours adapter la buse au produit.

BUSES À AIR POUR TEXTURE

RÉFÉRENCE	DESCRIPTION		EURO
234153	KIT BUSES À AIR TEXSPRAY (BLANC 6 MM / GRIS 8 MM / NOIR 12 MM)	€	70,00
234538	BUSE TEXSPRAY -FINE-BEIGE	€	48,00
234277	BUSE TEXSPRAY -PETITE-BLANCHE	€	48,00
234278	BUSE TEXSPRAY -MOYENNE-GRISE	€	48,00
234279	BUSE TEXSPRAY -GRANDE-NOIRE	€	48,00
15C883	BUSE D'AIR RONDE 3MM RTX/GTX	€	101,00
15C884	BUSE D'AIR RONDE 4MM RTX/GTX	€	101,00
15C885	BUSE D'AIR RONDE 6MM RTX/GTX	€	101,00
15C886	BUSE D'AIR RONDE 8MM RTX/GTX	€	101,00
15C887	BUSE D'AIR RONDE 10MM RTX/GTX	€	101,00
15C888	BUSE D'AIR RONDE 12MM RTX/GTX	€	101,00
248888	BUSE D'AIR RONDE 3MM TMX	€	101,00
248524	BUSE D'AIR RONDE 4MM TMX	€	101,00
248525	BUSE D'AIR RONDE 6MM TMX	€	101,00
248526	BUSE D'AIR RONDE 8MM TMX	€	101,00
248527	BUSE D'AIR RONDE 10MM TMX	€	101,00
24S142	KIT WIDETEX	€	110,00
24S143	KIT WIDETEX, ENDURCI	€	352,00
287227	KIT + DISQUES HAUTE FINITION	€	154,00
18A649	NOZZLES GLUE KIT, 6+12 MM	€	316,00
18A652	NOZZLE GLUE, 6MM	€	159,00
18A653	NOZZLE GLUE, 12MM	€	159,00
17Z635	KIT WIDETEX FF (STX)	€	259,00
18A155	KIT WIDETEX FF, ENDURCI (LANCE, FREEFLO)	€	259,00

FLEXIBLES, RALLONGES, KITS D'ASPIRATION, ETC. VOIR ÉGALEMENT LES SECTIONS AIRLESS.

OPTIMISEZ LA PRODUCTIVITÉ – Alimente la pompe par gravité. Performant lors de l'utilisation de matériaux épais comme les enduits ou la peinture. La capacité importante permet de travailler plus longtemps avant de recharger.

ACCESSOIRES TEXTURE

	RÉFÉRENCE	DESCRIPTION		EURO
	287987	SERVICE TREMIE POUR PEINTURE ET ENDUIT	€	1110,00
	17P196	VIBRA-FLO SERVICE TREMIE POUR PEINTURE ET ENDUIT, 230V EU	€	1960,00
	17P002	VIBRA-FLO SERVICE TREMIE POUR PEINTURE ET ENDUIT, 230V IT, DK, CH	€	1920,00
	289587	SYSTÈME ROULEAU VIDE-SAC (TREMIE SERVICE 287987, 17P196, 17P002)	€	963,00
	289823	ROULEAU VIDE-SAC (T-MAX 506/657 - ANNÉE -2019)	€	1219,00
	17Z539	ROULEAU VIDE-SAC (T-MAX 506/657/6912 - ANNÉE 2019+)	€	1220,00
	17R172	APX ROULEAU VIDE-SAC (APX)	€	1631,00
	17Z186	APX ROULEAU VIDE-SAC (T-MAX 506/657/6912 - ANNÉE 2019+)	€	1673,00
	17R174	APX ROULEAU VIDE-SAC SYSTÈME (TREMIE SERVICE 287987)	€	1960,00
	289922	FILTRE TEXTURE 18 MAILLES (X2), AVEC RACLEUR	€	109,00
	289923	FILTRE TEXTURE 30 MAILLES (X2), AVEC RACLEUR	€	109,00
	277789	RACLEUR FILTRE TEXTURE T-MAX	€	14,00
	15U047	TAMIS, TREMIE	€	68,00
	121543	RACLEUR TEXTURE	€	27,00
	248515	ÉPONGES DE NETTOYAGE 1" (X5)	€	101,00
	287314	KIT FLEXIBLE POMPE ROTOFLEX	€	189,00
	287328	KIT CONNECTEUR COMPRESSEUR EXTERNE	€	1148,00
	17R720	X-FLO ENROULEUR DE TUYAU (APX)	€	817,00

	PART NUMBER	DESCRIPTION		EURO
	25D491	FASTFINISH COMPRESSEUR, 230V EU, IT, DK, CH, UK	€	1559,00
	25D497	PISTOLET G-TEX GRAVITY-FED	€	278,00
	25D496	PISTOLET FASTFINISH À TRÉMIE SOUS PRESSION	€	342,00
	26A563	FLEXIBLE A AIR 3/8" X 15M	€	74,00
	17Z185	KIT À AIR POUR T-MAX LANCE AVEC BUSES	€	747,00
	17Z144	CÂBLE DE SIGNAL + FLEXIBLE A AIR 13M	€	977,00
	17Z148	CÂBLE DE SIGNAL + FLEXIBLE A AIR 18M	€	1070,00
	17Z151	CÂBLE DE SIGNAL + FLEXIBLE A AIR 33M	€	1451,00
	17Z303	FLEXIBLE A AIR 3/8" X 13M	€	230,00
	17Z304	FLEXIBLE A AIR 3/8" X 18M	€	302,00
	17Z305	FLEXIBLE A AIR 3/8" X 33M	€	460,00
	17Z157	INTERRUPTEUR DE POMPE, 18M	€	454,00
	18A682	INTERRUPTEUR DE POMPE, 0,25M	€	326,00
	17Z158	INTERRUPTEUR DE POMPE, 33M	€	675,00
	15Y525	CÂBLE DE SIGNAL, 15M	€	379,00
	17Y905	KIT T-MAX D'AMORÇAGE, 1" CAM	€	762,00
	17Z414	KIT VIBRA-FLO (T-MAX)	€	1451,00

FLEXIBLES, RALLONGES, KITS D'ASPIRATION, ETC. VOIR ÉGALEMENT LES SECTIONS AIRLESS.

Découvrez la première pompe de remplissage portable alimentée par batterie. Elle est conçue pour remplir facilement tous les outils manuels et automatiques pour la finition des bandes à joints. Tirer pleinement parti de votre équipment avec les accessoires ci-dessous.

POWERFILL

RÉFÉRENCE	DESCRIPTION		EURO
18D159	KIT COMPLET DE TUBE DE REMPLISSAGE HI-RISE DE 35 CM (SORTIE PRO ET REMPLISSAGE DE BOÎTE INCLUS)	€	286,00
18D160	KIT COMPLET DE TUBE DE REMPLISSAGE HI-RISE DE 58 CM (SORTIE PRO ET REMPLISSAGE DE BOÎTE INCLUS)	€	323,00
18D164	TUBE DE REMPLISSAGE HI-RISE DE 35 CM ET KIT DE REMPLISSAGE DE BOÎTE (SANS SORTIE PRO)	€	215,00
18D165	TUBE DE REMPLISSAGE HI-RISE DE 58 CM ET KIT DE REMPLISSAGE DE BOÎTE (SANS SORTIE PRO)	€	252,00
18D161	KIT COMPLET DE TUBE DE REMPLISSAGE À COL DE CYGNE POUR OUTIL DE JOINTOIEMENT (19 L, SORTIE PRO INCLUSE)	€	339,00
18D162	KIT COMPLET DE TUBE DE REMPLISSAGE À COL DE CYGNE POUR OUTIL DE JOINTOIEMENT XL (115 L, SORTIE PRO INCLUSE, VERSION PRO XL UNIQUEMENT)	€	366,00
18D086	KIT UNIQUE DE TUBE DE REMPLISSAGE À COL DE CYGNE POUR OUTIL DE JOINTOIEMENT (19 L, SORTIE PRO INCLUSE)	€	265,00
18D103	KIT UNIQUE DE TUBE DE REMPLISSAGE À COL DE CYGNE POUR OUTIL DE JOINTOIEMENT (115 L, SORTIE PRO INCLUSE, VERSION PRO XL UNIQUEMENT)	€	295,00
18D168	SORTIE HORIZONTALE STANDARD AVEC REMPLISSEUR DE BOÎTES	€	130,00
18D169	KIT DE REMPLISSEUR DE BOÎTE	€	64,00
18D163	KIT DE COUDE DE SORTIE PRO (REQUIS POUR MONTER LE TUBE HI-RISE ET LE COL DE CYGNE)	€	80,00
18D166	KIT DE CONVERSION DE POMPE XL (PIED RÉGLABLE XL, CORPS DE CYLINDRE DE POMPE XL ET TIGE DE POMPE AVEC PISTON SUPÉRIEUR INCLUS)	€	589,00
18D167	KIT DE RINÇAGE DU FLEXIBLE DE NETTOYAGE (RACCORD DE SORTIE, FLEXIBLE, 2 BILLES DE NETTOYAGE INCLUSES)	€	193,00
248515	KIT DE NETTOYAGE DE BILLE ÉPONGE (QTÉ 5, 30 MM)	€	101,00
18D170	KIT DE FILTRE D'ENTRÉE, 10 MAILLES	€	21,00

* Les modèles UK PowerFill nécessitent la prise de convertisseur EURO-UK 124507

LA LISTE DES PRIX EURO ACCESSOIRES TEXTURE

Le nouveau système modulaire T-Max vous permet de choisir votre propre pompe, trémie et accessoires. Ou vous pouvez sélectionner une configuration prédéfinie de Graco (regardez au page 20/21 pour plus de détails).

MODULES T-MAX POUR ENDUIRE

	PART NUMBER	DESCRIPTION		EURO
	17Z169	T-MAX 506 MODULE DE POMPE, 230V EU	€	5807,00
	17Z291	T-MAX 506 MODULE DE POMPE, 230V IT, DK, CH	€	5807,00
	17Z170	T-MAX 506 MODULE DE POMPE, 110V UK	€	5807,00
	17Z171	T-MAX 657 MODULE DE POMPE, 230V EU	€	6532,00
	17Z292	T-MAX 657 MODULE DE POMPE, 230V IT, DK, CH	€	6532,00
	17Z172	T-MAX 657 MODULE DE POMPE, 110V UK	€	6532,00
	17Z173	T-MAX 6912 MODULE DE POMPE, 230V EU	€	8450,00
	17Z293	T-MAX 6912 MODULE DE POMPE, 230V IT, DK, CH	€	8450,00
	17Z174	T-MAX 6912 MODULE DE POMPE, 110V UK	€	8450,00
	17Z182	T-MAX MODULE DE TREMIE (4 SACS)	€	2062,00
	17Z183	T-MAX MODULE DE TREMIE (6 SACS)	€	2285,00

Présentation de la gamme complète de lames de lissage professionnelles de Graco. Conçues pour les finitions de cloisons sèches et d'enduit lisse, ces lames offrent un fini rapide et lisse avec un minimum de déchets ou de ponçage. Découvrez la manière la plus confortable de réaliser les finitions par vous-même.

LÂMES À ENDUIRE

	PART NUMBER	DESCRIPTION		EURO
	18C676	KIT POUR CLOISON SÈCHE (DK 42) AVEC ETUI DE TRANSPORT, LAME DE LISSAGE 25CM, 35CM, 45CM, 60CM, COUTEAU À JOINTS 10CM, 15CM, RALLONGE EXTENSIBLE 100CM	€	351,00
	18C677	KIT DE LISSAGE (SK 60) AVEC ETUI DE TRANSPORT, LAME DE LISSAGE 25CM, 35CM, 45CM, 60CM, 80CM, 100CM, RALLONGE EXTENSIBLE 200CM	€	520,00
	18C680	COUTEAU À JOINTS - K10, 10 CM (4")	€	20,00
	18C681	COUTEAU À JOINTS - K15+, 15 CM (6")	€	34,00
	18C682	LAME DE LISSAGE - B15, 15 CM (6")	€	34,00
	18C683	LAME DE LISSAGE - B25, 25 CM (10")	€	47,00
	18C684	LAME DE LISSAGE - B35, 35 CM (14")	€	61,00
	18C685	LAME DE LISSAGE - B45, 45 CM (18")	€	68,00
	18C686	LAME DE LISSAGE - B60, 60 CM (24")	€	93,00
	18C687	LAME DE LISSAGE - B80, 80 CM (32")	€	129,00
	18C688	LAME DE LISSAGE - B100, 100 CM (40")	€	162,00
	18C678	EXTENSION - E100, 50-100 CM (20-40")	€	82,00
	18C679	EXTENSION - E200, 100-200 CM (40-80")	€	108,00

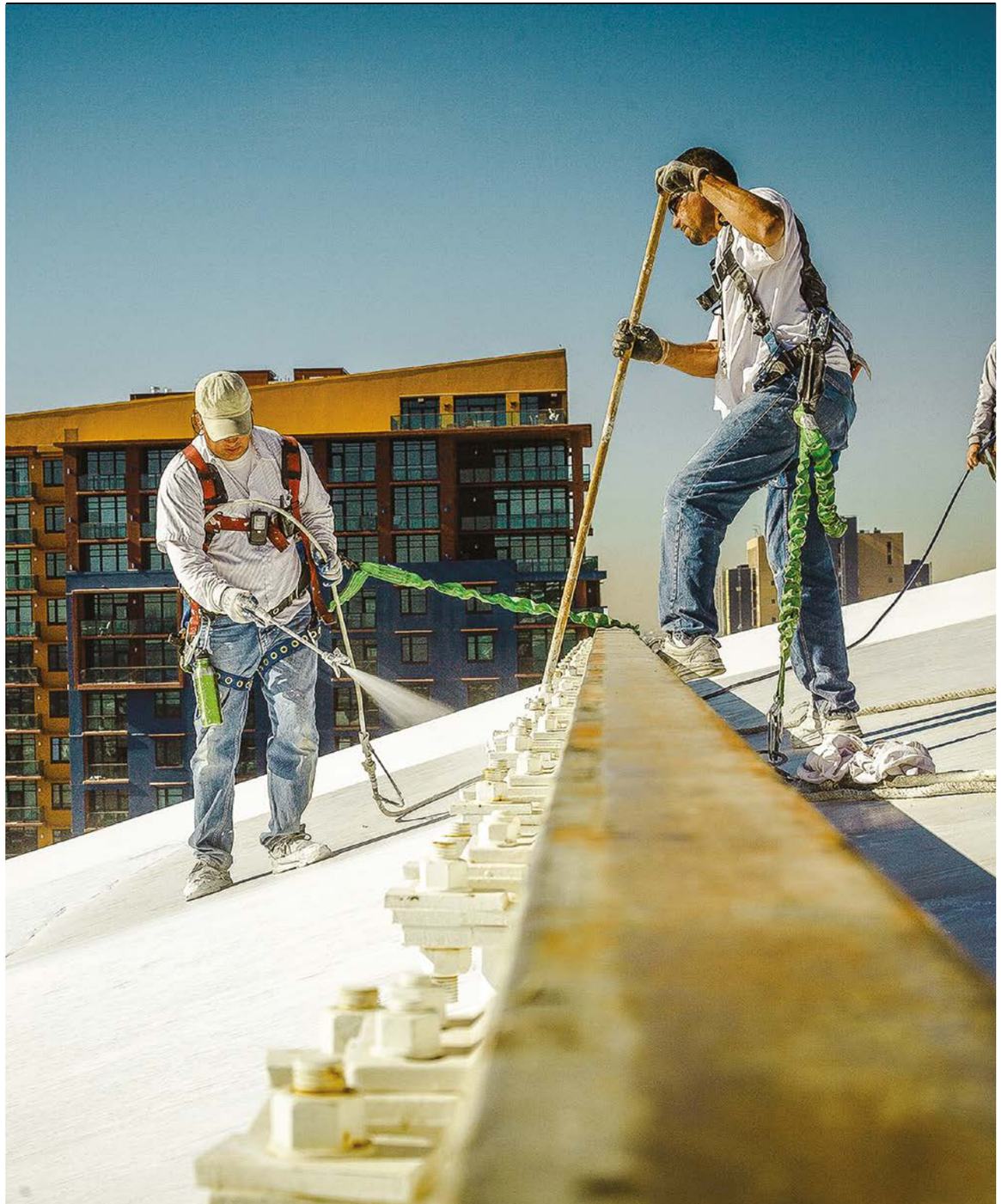

Augmentez votre efficacité sur les gros chantiers avec notre sélection d'accessoires en mesure de tenir des pressions élevées, des grandes longueurs de flexible pour accroître votre productivité et mieux vous aider.

ACCESSOIRES DE HAUTE RÉSISTANCE

RÉFÉRENCE	DESCRIPTION		EURO
25D229	JETROLLER 500 BAR POUR TOITURE, EXTENSION 1 M, PISTOLET XHF 3/8", MONTURE AJUSTABLE 22,5 - 45 CM, SUPPORT DE BUSE XHD, XHD935 + XHD939	€	2322,00
25D227	PISTOLET XTR7 HIGH FLOW, XHD (429,527,531), 1/2"X15M + FLEXIBLE SOUPLE 3/8"X3M - 500 BAR	€	2321,00
25D228	PISTOLET XTR7 HIGH FLOW, 0,5M EXTENSION, XHD (429,527,531), 1/2"X15M (3X) + FLEXIBLE SOUPLE 3/8"X3M - 500 BAR	€	5835,00
16U757	PISTOLET TEXSPRAY, EXTENSION 0,75M, RAC X (519,531), 1/2"X15M (5X) + FLEXIBLE SOUPLE 3/8"X3M - 276 BAR	€	5603,00
16U759	PISTOLET FLEX PLUS, EXTENSION 0,5M, XHD (517,531), 1/2"X15M (5X) + FLEXIBLE SOUPLE 3/8"X3M + FLEXIBLE SOUPLE 1/4"X0,9M - 276 BAR	€	7681,00
16V015	PISTOLET XTR7, XHD (519), 3/8"X15M + FLEXIBLE SOUPLE 1/4"X1,8M - 500 BAR	€	1603,00
16U761	PISTOLET XTR7, EXTENSION 0,5M, XHD (519,531), 3/4"X15M (4X) + FLEXIBLE SOUPLE 1/2"X15M + FLEXIBLE SOUPLE 1/4"X3M - 500 BAR	€	28004,00
17B825	PISTOLET XHF, EXTENSION 0,5M, XHD (429,531), 3/4"X15M (4X) + FLEXIBLE SOUPLE 1/2"X15M + FLEXIBLE SOUPLE 1/4"X3M - 500 BAR	€	28004,00
25D078	SERVICE TREMIE, 2" CAM CONNEXION, 2"X0,5M TUBE D'ASPIRATION (DUTYMAX 675, GH933/733/1017/2570/5040)	€	1523,00
16U505	TREMIE KIT EN INOX (GH733,933,5040)	€	2637,00
17U148	HD EXTENSION 1, 500 BAR	€	529,00
25D091	SUCTION HOSE CAM LOCK, WATERBORN	€	320,00
17Y659	SUCTION HOSE CAM LOCK, SOLVENT	€	457,00

Les nettoyeurs haute pression G-Force II Graco répondent à vos besoins. Pour des projets occasionnels ou fréquents et longs, nos nettoyeurs haute pression à transmission directe et transmission par courroie conviennent parfaitement.

NETTOYAGE

G-FORCE II

	RÉFÉRENCE	DESCRIPTION		EURO
	244785	PISTOLET G-FORCE UNIQUEMENT (345 BARS)	€	100,00
	244779	PISTOLET G-FORCE 50 CM (345 BARS)	€	159,00
	244784	PISTOLET G-FORCE 91 CM (345 BARS)	€	193,00
	16X668	RALLONGE G-FORCE 180 CM (275 BAR)	€	51,00
	116564	EXTENSION TÉLESCOPIQUE G-FORCE 180-550 CM (275 BAR)	€	349,00
	16X669	EXTENSION TÉLESCOPIQUE G-FORCE 180-730 CM (275 BAR)	€	487,00
	16X670	COURROIE G-FORCE POUR EXTENSIONS TÉLESCOPIQUE	€	62,00
	16X665	KIT D'ENROULEUR DE TUYAU, CAPACITÉ DE 30 M, 240 BARS	€	1115,00
	16X664	KIT D'ENROULEUR DE TUYAU, CAPACITÉ DE 30 M, 345 BARS	€	663,00
	127534	TUYAU 3/8" X 15 M FI LETÉ(240 BARS)	€	213,00
	244783	TUYAU 3/8" X 15 M MONTAGE RAPIDE (290 BARS)	€	310,00
	16X667	TUYAU 3/8" X 30 M MONTAGE RAPIDE (275 BARS)	€	442,00
	16X666	NETTOYEUR DE SURFACES HORIZONTALES, 45 CM (275 BAR)	€	1150,00
	16X680	FIXATION DE NETTOYAGE DE GOUTTIÈRE (345 BAR)	€	54,00
	16X679	COUPURE D'EAU DE VANNE À BILLE (275 BAR)	€	123,00
	801009	RACCORD 1/4" POUR EXTENSIONS D'EMBOUTS	€	39,00
	801568	RACCORD QD 3/8" (M) X 3/8" TIGE NPT(F)	€	46,00
	801569	RACCORD QD 3/8" (F) X 3/8" RACCORD NPT(F)	€	46,00
	16X682	BOÎTIER DE PIÈCES DE RECHANGE G-FORCE (345 BAR)	€	459,00
	287643	ADAPTATEUR DE RACCORD D'EAU GARDENA® (LAITON)	€	48,00

Rallonges, pistolets et têtes sont des modules qui peuvent être assemblés pour répondre aux besoins spécifiques en utilisant les bons raccords et adaptateurs.

RACCORDS TOURNANTS, MAMELONS, ADAPTATEURS, VANNES À BILLE

	RÉFÉRENCE	DESCRIPTION		EURO
RACCORDS PISTOLET		**M X F RACCORD TOURNANT DROIT** **FILETAGE, PRESSION MAX.-BAR, SEAL MAT-L, RA CCORD TOURNANT MAT-L**		
	244515	1/4" NPT(M)X 1/4" NPSM(F), 210, CUIR, MDC	€	134,00
	223341	1/4" NPT (M) X 1/4" NPSM(F), 250, PTFE, MDC	€	154,00
	239663	1/4" NPT(M) X 1/4" NPSM(F), 250, CUIR, MDC	€	103,00
	207947	1/2" NPT(M) X 1/2" NPT(F), 410, MDC ZINGUÉ	€	237,00
RACCORDS TOURNANTS		**M X F RACCORD TOURNANT DROIT** **FILETAGE, PRESSION MAX.-BAR, RACCORD TOURNANT MAT-L**		
	156823	1/4" NPT(M) X 1/4" NPT(F), 690, MDC	€	23,00
	157705	1/4"NPT (M) X 3/8" NPSM(F), 515, MDC	€	39,00
	190451	1/2" NPT(M) X 1/2" NPSM(F), 206, MDC	€	19,00
		F X F RACCORD TOURNANT DROIT **FILETAGE, PRESSION MAX.-BAR, RACCORD TOURNANT MAT-L**		
	159153	1/4" NPT(F) X 3/8" NPT(F), 515, MDC	€	42,00
	156173	3/8" NPSM(F) X 3/8" NPT(F), 510, MDC	€	42,00
	161077	1/2"NPT(F) X 3/8" NPSM(F), 240, MDC	€	29,00
	155865	1/2" NPSM(F) X 1/2" NPT(F), 500, MDC	€	68,00
RACCORDS HEX		**M & M STRAIGHT NIPPLE** **FILETAGE PRESSION MAX.-BAR, RACCORD TOURNANT MAT-L**		
	162453	1/4" NPSM x 1/4" NPT NPSM, 515, MDC	€	11,00
	156971	1/4" NPT x 1/4" NPT, 515, MDC	€	9,80
	156849	3/8" NPT x 3/8" NPT, 500, MDC	€	3,90
	196178	3/8" NPSM x 3/8" NPT, 350, MDC, E-NICKEL	€	15,00
	157350	3/8" NPT x 1/4" NPT, 413, MDC	€	17,00
	158491	1/2" NPT X 1/2" NPT, 510, MDC	€	15,00

	RÉFÉRENCE	DESCRIPTION		EURO
MAMELON: M x M		**FILETAGE PRESSION MAX.-BAR, RACCORD TOURNANT MAT-L**		
	191872	1/8" NPT x 1/4" NPSM, 345, MDC	€	15,00
	165274	1/4" NPT x 11/16"-27 UNS, 345, MDC	€	17,00
	164856	3/8" NPT x 1/4" NPT, 550, SS	€	42,00
	164672	3/8" NPT x 1/4" NPSM, 413, MDC	€	23,00
	196177	3/8" NPT x 1/4" NPSM, 415, MDC, E-NICKEL	€	15,00
	161800	3/4" NPT x 3/8" NPSM, 275, MDC	€	95,00
	196142	3/4" NPT x 1/2" NPT, 345, MDC	€	41,00
	158979	1/2" NPT x 3/8" NPT , 375, MDC	€	64,00
	159239	1/2" NPT X 3/8" NPT, 510, MDC	€	15,00
ADAPTATEURS: M X F		**FILETAGE PRESSION MAX.-BAR, RACCORD TOURNANT MAT-L**		
	244825	1/4" NPT, 7/8"-14 UNP, 230, MDC	€	42,00
	104969	1/2" NPT, 3/4" NPT, 275, MDC	€	68,00
	181085	7/8"-14 UNF, 11/16"- 16 UNEF, 345, MDC, PISTOLET MÉTRIQUE - SUPPORT DE BUSE	€	40,00
	164120	11/16"- 16 UNEF, 7/8"-14 UNF-2B, 345, MDC: PISTOLET MÉTRIQUE - SUPPORT DE BUSE	€	53,00
	159841	ADAPTATEUR, 1/4 NPT(F) X 3/8 NPT(M)	€	37,00
RACCORDS EN "T": F X F X M		**THREAD, MAX . W. PRESS .-BAR , SWIVEL MAT -L**		
	106228	4 X 1/4" NPT(F) X 1/4" NPT(M), 210, LAITON	€	42,00
	108673	4 X3/8" NPT(F) X 3/8" NPT(M), 275, INOX	€	322,00
	111337	4 X 3/4" NPT(F) X 3/4" NPT(M), 275, MDC	€	154,00
VANNES À BILLES		**THREAD, MAX . W. PRESS .-BAR , PACKING MAT -L**		
	239280	1/4" NPT (MBE), 350, FLUOROELASTOMÈRE	€	515,00
	238694	3/8" NPT (MBE), 350, PTFE/INOX	€	642,00
	223522	1/4" NPT(M) X BOUCHON PERCÉ, 350, FLUOROELASTOMÈRE	€	615,00
	224441	3/8" NPT(M) X BOUCHON PERCÉ, 350, FLUOROELASTOMÈRE	€	313,00
	238967	3/8"M NPT (MBE), 350, PTFE AVE SIÈGE PEEK	€	#N/A

BUSES

Triés par type de buse,
y compris toutes les tailles disponibles

GUIDE DE SÉLECTION DES BUSES

1. COMPRENDRE LES SPÉCIFICITÉS D'UNE BUSE

La **couleur** indique les **applications** adaptées en fonction de la buse

- Pour les applications de haute finition avec un produit dilué à la **plus basse pression**
- Pour tout travail de peinture intérieur et extérieur à la **plus basse pression**
- Pour la peinture murale et la pulvérisation en général
- Pour l'enduit lisse fin et les produits moins fluides
- Pour les revêtements de protection - jusqu'à 500 bar
- Pour les applications de marquage et de traçage

5 Le **premier chiffre** indique la **largeur de jet** de la buse

Le premier chiffre du code, multiplié par 5, indique la largeur de jet de la buse en cm avec une pulvérisation à 30 cm de la surface.

5 x 5 = 25 cm

17 Les **deux derniers chiffres** indiquent la **sortie du produit** par la buse

Les deux derniers chiffres indiquent la taille de l'orifice de pulvérisation, en millièmes de pouce. Plus ils sont élevés, plus le débit de pulvérisation sera important.

Le numéro « 17 » correspond à un orifice de 0,017 pouce (0,43 mm)

2. PLUS LE PREMIER CHIFFRE EST ÉLEVÉ, PLUS LA LARGEUR DE JET EST IMPORTANTE

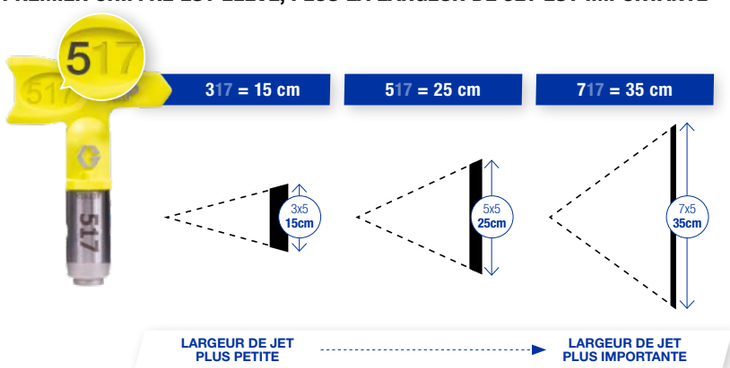

3. PLUS LES DEUX DERNIERS CHIFFRES SONT ÉLEVÉS, PLUS LE DÉBIT DU PRODUIT EST IMPORTANT

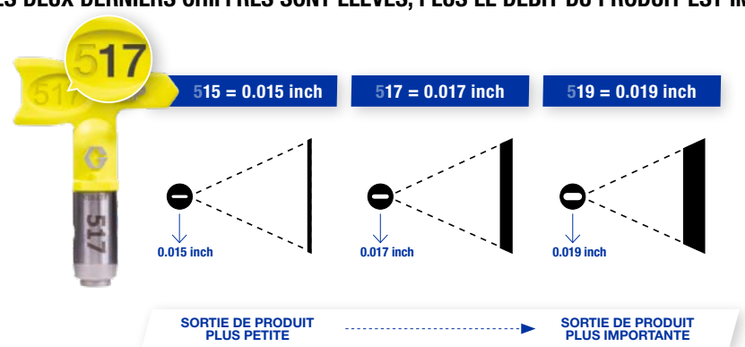

graco.com/tip

4. AUGMENTATION DE LA PRODUCTIVITÉ AVEC LES BUSES

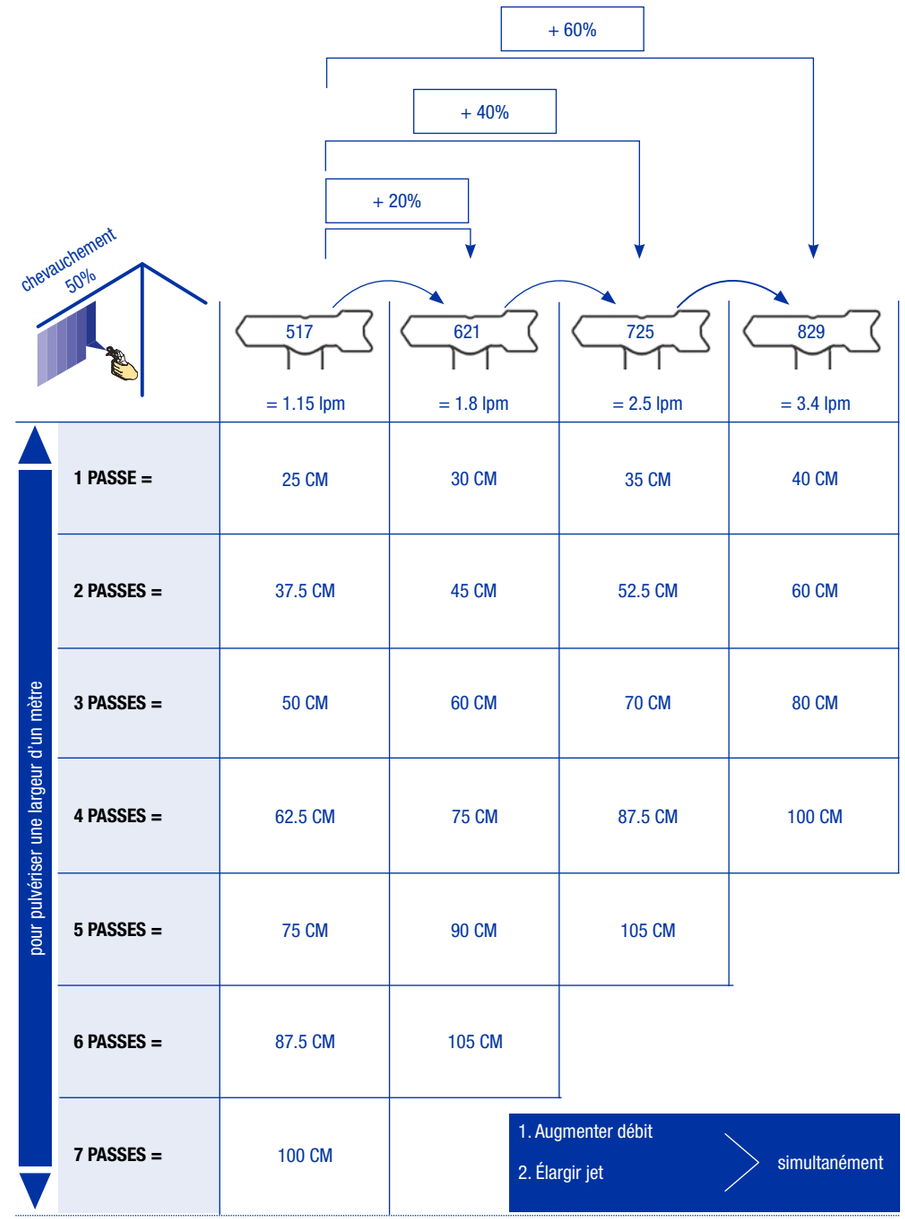

5. CONSEILS RELATIFS AUX BUSES

QU'EST-CE QUE L'USURE D'UNE BUSE ?

1 + 2

LA LARGEUR DE JET DIMINUE
= Plus de passes sont nécessaires
= Plus de main d'oeuvre

LE DIAMÈTRE DE L'ORIFICE AUGMENTE
= Plus de peinture sort
= plus de dépenses en produit

=

REPRÉSENTE LE DOUBLE DE MAIN-D'OEUVRE !
+ 30% De peinture en plus pour la même surface !

QUE SE PASSE-T-IL LORSQU'UNE BUSE S'USE ?

La pression de service du piston et les produits abrasifs constituent les deux principales causes d'usure des buses.

La largeur de jet diminue
> davantage de mouvements de pulvérisation sont nécessaires
= plus de travail

Orifice de buse plus grand
> plus de peinture s'écoule du piston
= coûts supérieurs pour les produits

deux fois plus de travail
+ 30 % de peinture en plus à surface égale

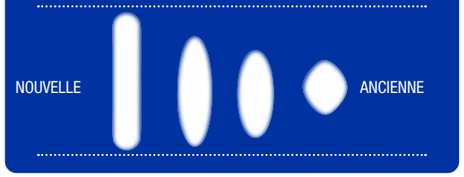

TABLEAU D'USURE DES BUSES :

NOUVELLE 1er chiffre x 5 = largeur de jet*	ANCIENNE à remplacer !
5 cm	3 cm
10 cm	7 cm
15 cm	10 cm
20 cm	15 cm
25 cm	20 cm
30 cm	25 cm
35 cm	30 cm
40 cm	55 cm
60 cm	

*à une distance de pulvérisation de 30 cm

TABLEAU DE SÉLECTION DES BUSES DE PULVÉRISATION

VISCOSITÉ	PRODUITS EXEMPLES	DIAMÈTRES BUSES RECOMMANDÉS		TABLEAU BUSES AIRLESS	SUPPORTS DE BUSE
FINE					
20-30% de matière solide	Colorants	007-009	008-010	163xxx (argent)	220251
	Teintes	009-011	008-012	163xxx (noir)	
	Laques	011-013	012-014	LTXxxx RAC® X (blue)	RAC® X - 246215
	Huiles	011-013	012-014		
	Laques	011-015	012-014	FFLPxxx RAC® X (vert)	
	Urethanes	013-015	012-014		
MOYENNEMENT					
30-50% de matière solide	Latex	015-019	014-020	269xxx Contractor™ Plate	
	Acryliques	015-019	014-020	163xxx (argent)	RAC® X - 246215
	Multi-couleurs	024-031		FFLPxxx / LPxxx / WRLPxxx RAC® X (néon)	
	Émulsions	017-021	018-020		
				PAAxxx RAC® X (bleu)	
ÉPAISSE					
50% + de matière solide	Matières de remplissage	023-031		163xxx (argent)	220251
	Élastomères	025-033			
	Intumescents	029-035		LPxxx / WRLPxxx RAC® X (néon)	RAC® X - 246215
	Enduits	029-065			
	Mastics	041-047			
	Résines époxy	031-043		HDAxxx RAC® X (marron)	
	Asphalte fibreux	047-053			
	Ciment de contact	031-067		WAxxx RAC® X (bleu)	
SPÉCIALITÉ					
Traçage airless	Peinture pour traçage routier	031-039		LL5xxx RAC® V (jaune) or 163xxx	RAC® V - 243161

TECHNOLOGIE RÉVOLUTIONNAIRE SMARTTIP™ À BASSE PRESSION. CONÇU POUR FOURNIR LA MEILLEURE FINITION DANS CE DOMAINE.

Dotée de notre technologie brevetée **SMARTTIP™**, la buse Graco RAC® X avec sa géométrie interne exclusive fournit la meilleure finition du marché avec la plus basse pression de pulvérisation possible.

ATOMISATION RÉVOLUTIONNAIRE
- Capacité à pulvériser à une pression très basse sans la présence de “traits“ sur les côtés du jet.
- Une meilleure finition quelque soit la pression – fonctionne très bien avec des peintures à faible teneur en COV et qui sont difficiles à atomiser.

UNE PLUS GRANDE **FIABILITÉ**
- La buse dure plus longtemps car elle travaille avec une pression plus faible.
- Moins de pression et moins d’usure sur le pulvérisateur

POLYVALENCE RÉVOLUTIONNAIRE
- Plus grande longueur du flexible
- Diamètre du flexible plus petit

LA TECHNOLOGIE SMARTTIP™ a été conçue pour fonctionner avec le système de gestion de la pression **SmartControl™** afin de fournir une haute qualité de finition sans fluctuations et quel que soit le niveau de pression !

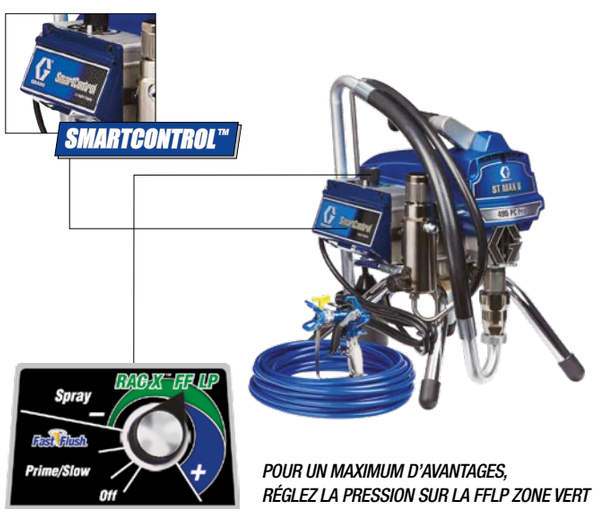

POUR UN MAXIMUM D’AVANTAGES, RÉGLEZ LA PRESSION SUR LA FFLP ZONE VERT

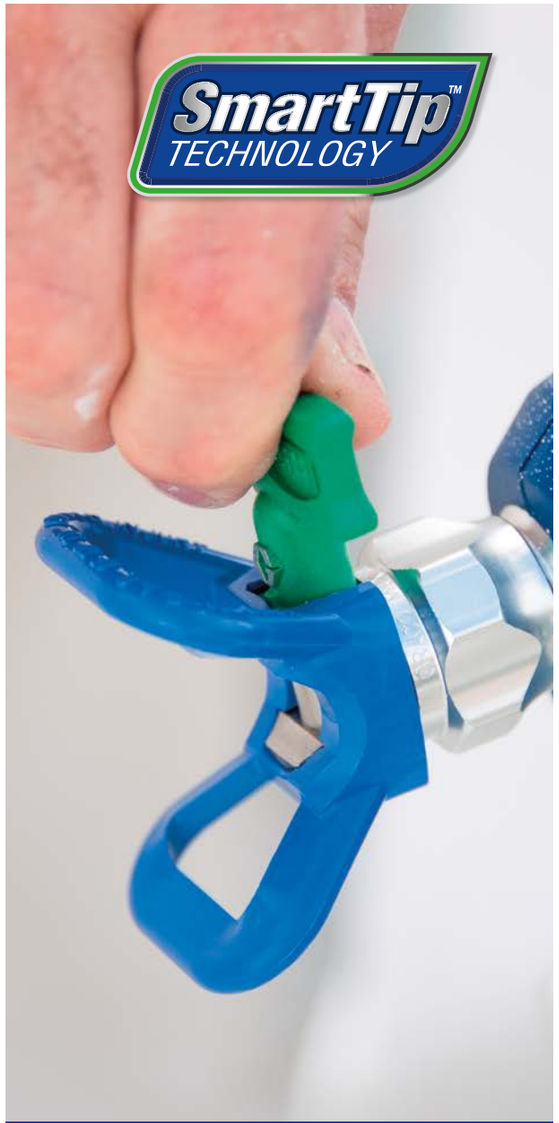

TECHNOLOGIE BASSE PRESSION ÉLARGIE AUX TAILLES DE BUSES LES PLUS GRANDE!

DES BUSES DE HAUTE FINITION, BASSE PRESSION

FFLPXXX — **RAC® X - VERT** — **103,00 €**

Dimension de l’orifice	Débit Lpm	LA LARGEUR DE JET 5 cm	10 cm	15 cm	20 cm	25 cm	30 cm
.006	.15	106	206				
.008	.26	108	208	308	408		
.010	.41	110	210	310	410	510	
.012	.59	112	212	312	412	512	
.014	.80		214	314	414	514	
.016	1.04					516	616

21A106 Control Spray Starter kit - 200 mesh filtres pistolet, 200 mesh filtre pompe, buse FFLP106

21A206 Control Spray Starter kit - 200 mesh filtres pistolet, 200 mesh filtre pompe, buse FFLP 206

DES BUSES BASSE PRESSION

LPXXX — **RAC® X - NEON** — **103,00 €**

Dimension de l’orifice	Débit Lpm	LA LARGEUR DE JET 10 cm	15 cm	20 cm	25 cm	30 cm	35 cm
.013	.69		313				
.015	.91		315	415	515		
.017	1.17	217	317	417	517	617	
.019	1.47		319	419	519	619	
.021	1.79			421	521	621	
.023	2.15			423	523	623	723
.025	2.54			425	525	625	725
.027	2.96				527	627	
.029	3.42					629	729
.031	3.90					631	731

DES BUSES WIDE RAC BASSE PRESSION

WRLPXXX — **RAC® X - NEON** — **112,00 €**

Dimension de l’orifice	Débit Lpm	LA LARGEUR DE JET 10 cm	20 cm	30 cm	40 cm	50 cm	60 cm
.021	1.8						1221
.023	2.15						1223
.025	2.5						1225
.027	3.0						1227
.029	3.4						1229
.031	3.9						1231
.033	4.4						1233

RAC® X - 246215

DES BUSES DE PROFESSIONELLES AIRLESS

PAAXXX — **RAC X - BLEU** — **90,00 €**

Dimension de l'orifice	Débit Lpm	LA LARGEUR DE JET 5 cm	10 cm	15 cm	20 cm	25 cm	30 cm	35 cm	40 cm
.015	.90	115	215	315	415	515	615		
.017	1.15		217	317	417	517	617		817
.019	1.5		219	319	419	519	619		819
.021	1.8		221	321	421	521	621	721	821
.023	2.15			323	423	523	623	723	
.025	2.5		225	325	425	525	625		

LTXXXX — **RAC X - BLEU** — **90,00 €**

Dimension de l'orifice	Débit Lpm	LA LARGEUR DE JET 10 cm	15 cm	20 cm	25 cm	30 cm	35 cm
.007	.20		207				
.009	.33	109	209	309	409	509	
.011	.49	111	211	311	411	511	611
.013	.69		213	313	413	513	613

RAC® X - 246215

DES BUSES DE HAUTE RÉSISTANCE

HDAXXX — **RAC X - BRUN** — **90,00 €**

Dimension de l'orifice	Débit Lpm	LA LARGEUR DE JET 10 cm	15 cm	20 cm	25 cm	30 cm	35 cm	45 cm
.027	2.96	227	327	427	527	627		827
.029	3.42		329	429	529	629	729	
.031	3.90	231	331	431	531	631		831
.033	4.42			433	533	633		833
.035	4.98	235	335	435	535	635	735	835
.037	5.56				537	637		
.039	6.18			439	539	639		
.041	6.83			441	541	641		
.043	7.51			443	543	643		
.045	8.23			445	545	645		
.047	8.98				547	647		
.051	10.67			451	551	651		
.055	12.29			455	555	655		
.061	15.12				561	661		
.065	17.17					665		
.071	20.48					671		

DES BUSES WIDE RAC

WRXXXX — **101,00 €**

Dimension de l'orifice	Débit Lpm	10 cm	20 cm	30 cm	40 cm	50 cm	60 cm
.021	1.8						1221
.023	2.15						1223
.025	2.5						1225
.027	3.0						1227
.029	3.4						1229
.031	3.9						1231
.033	4.4						1233
.035	5.0						1235
.037	5.55						1237
.039	6.2						1239

DES BUSES DE HAUTE FINITION

163XXX **BUSE PLATE STANDARD,TC** **84,00 €**

Dimension de l'orifice	Débit Lpm	LA LARGEUR DE JET								
		5 cm	10 cm	15 cm	20 cm	25 cm	30 cm	35 cm	40 cm	45 cm
.007	.20	107	207	307						
.009	.33	109	209	309	409	509	609			
.011	.49	111	211	311	411	511	611	711		
.013	.69	113	213	313	413	513	613	713	813	
.015	.91	115	215	315	415	515	615	715	815	915
.017	1.17	117	217	317	417	517	617	717	817	917
.019	1.47	119	219	319	419	519	619	719	819	919
.021	1.79	121	221	321	421	521	621	721	821	921
.023	2.15		223	323	423	523	623	723	823	923
.025	2.54		225	325	425	525	625	725	825	925
.027	2.96		227	327	427	527	627	727	827	927
.029	3.42		229	329	429	529	627	729	829	929
.031	3.90		231	331	431	531	631	731	831	931

163XXX **BUSE PLATE HAUTE FINITION,TC** **123,00 €**

Dimension de l'orifice	Débit Lpm	LA LARGEUR DE JET								
		5 cm	10 cm	15 cm	20 cm	25 cm	30 cm	35 cm	40 cm	45 cm
.008	.26	108	208		408					
.010	.41		210	310	410	510	610			
.012	.59		212	312	412	512	612	712		912
.014	.79		214	314	414	514	614	714	814	
.016	1.04		216	316	416	516	616	716	816	
.018	1.32			318	418	518	618	718	818	918
.020	1.63				420	520	620		820	
.022	1.97					522	622		822	922
.024	2.34				424		624		824	924
.026	2.75						626		826	
.032	4.16				432				832	

269XXX **BUSE PLAT CONTRACTOR** **48,00 €**

Dimension de l'orifice	Débit Lpm	LA LARGEUR DE JET							
		10 cm	15 cm	20 cm	25 cm	30 cm	35 cm	40 cm	45 cm
.011	.50	211	311	411	511				
.013	.70	213	313	413	513	613			
.015	.90	215	315	415	515	615	715	815	
.017	1.15	217	317	417	517	617	717		
.019	1.5	219	319	419	519	619	719	819	
.021	1.8		321	421	521	621	721	821	
.023	2.15		323	423	523	623			
.025	2.5	225	325	425	525	625	725		925
.027	3.0	227	327	427	527	627		827	
.029	3.4							829	
.031	3.9				531	631		831	
.035	5.0			435		635			

DES BUSES DE HAUTE RÉSISTANCE

163XXX **BUSE PLATE GAMME HAUTE RESISTANCE** **84,00 €**

Dimension de l'orifice	Débit Lpm	LA LARGEUR DE JET								
		5 cm	10 cm	15 cm	20 cm	25 cm	30 cm	35 cm	40 cm	45 cm
.033	4.42				433		633	733	833	933
.035	4.98		235	335	435	535	635	735	835	935
.037	5.56						637	737		
.039	6.18	139	239	339	439	539	639		839	939
.041	6.83			341	441	541	641		841	
.043	7.51				443	543	643	743	843	943
.045	8.23			345	445	545	645		845	
.047	8.98			347		547	647		847	
.049	9.76				449		649	749	849	
.051	10.67			351	451	551	651	751		
.053	11.41							753		
.055	12.29				455	555	655	755	855	
.057	13.20			357	457	557	657	757		
.059	14.14				459					
.061	15.12				461	561	661	761	861	
.063	16.13				463	563	663	763		
.065	17.17				465	565	665		865	
.067	18.24				467	567	667	767	867	
.069	19.34						669			
.071	20.48				471	571	671	771	871	
.077	24.00				477					
.081	26.66				481					

220251

2026. Prix catalogue officiels uniquement sur le Graco Partner Portal (GPP). Tous les prix sont sujets à modifications sans préavis.

LA LISTE DES PRIX EURO DES BUSES DE TRAÇAGE

LL5XXX — **RAC V - JAUNE** — **145,00 €**

		LA LARGEUR DE JET			
Largeur de ligne	Débit Lpm	5 cm	10 cm	15 cm	30 cm
.013	.69	213			
.015	.91	215	315		
.017	1.17	217	317	417	
.019	1.47	219	319	419	
.021	1.79		321	421	621
.023	2.15		323	423	623
.025	2.54		325	425	625
.027	2.96		327	427	627
.029	3.42		329	429	629
.031	3.90		331	431	631
.033	4.42		333		
.035	4.98		335	435	635
.039	6.18		339	439	639
.043	7.51		343	443	643
.055	12.29		355		

RAC® V - 243161

DES BUSES DE NETTOYAGE

805XXX — **BUSE RACCORD RAPIDE** — **27,00 €**

	ANGLE DU JET				
Dimension de l'orifice	0°	15°	25°	40°	SET OF 4 TIPS (0°-15°- 25°- 40°)
2.7	805591	805592	805593	805594	-
3.0	805535	805536	805537	805538	244768
3.5	805539	805540	805541	805542	244769
3.7	805595	805596	805597	805598	-
4.0	805543	805544	805545	805546	800708
4.5	805547	805548	805549	805550	800709
5.0	805551	805552	805553	805554	800710
5.5	805555	805556	805557	805558	-
				Chemical Tip	805634

805XXX — **BUSES SAND WASHER** — **34,00 €**

	ANGLE DU JET			
Dimension de l'orifice	0°	15°	25°	40°
3.0	-	805305	-	-
4.0	805312	805313	-	805315
4.5	805316	805317	805318	805319
5.0	805320	805321	-	-
5.5	805324	805325	-	-
5.8	805328	805329	805330	805331

198012	**BUSE ROTATIVE DE NETTOYEUR HAUTE PRESSION (275 BARS)**	**201,00 €**
198014	**BUSE ROTATIVE DE NETTOYEUR HAUTE PRESSION (360 BARS)**	**394,00 €**
198013	**BUSE OSCILLANTE DE NETTOYEUR HAUTE PRESSION (345 BARS)**	**343,00 €**

244766	**KIT DE SABLAGE, 380 BARS**	**406,00 €**

2026. Prix catalogue officiels uniquement sur le Graco Partner Portal (GPP). Tous les prix sont sujets à modifications sans préavis.

GARANTIE

5 years
gear box
electric motor
2 years
electrical parts
1 year
hard parts
* Handhelds, Ultra QuickShot and GX excluded. See full warranty details on contractorclub.eu
WARRANT

	5 ANS	2 ANS	1 AN
MACHINES	■ CHARIOT	■ BOÎTIER DE COMMANDE ET COMPOSANTS	■ ULTRA AIRLESS HANDHELD ET ULTRAMAX AIRLESS HANDHELD
	■ SYSTÈME DE TRANSMISSION	■ COMPOSANTS ÉLECTRIQUES	■ ULTRA QUICKSHOT
	■ MOTEURS ÉLECTRIQUES (À L'EXCEPTION DES HANDHELDS, ULTRA QUICKSHOT ET GX)	■ TURBINES	■ SECTION DU FLUIDE
	■ PIÈCES DE BASE DU MOTEUR HYDRAULIQUE	■ EMBRAYAGE	■ HONDA GC MOTEUR
	■ POMPE À EAU PAR COURROIE	■ PIÈCES DE BASE DE BAS DE POMPE	■ GROUPE HYDRAULIQUE
	■ POMPE À EAU DIRECTE*	■ VANNE DE PURGE THERMIQUE	■ GROUPE DE GAZ
		■ SOUPAPE DE DÉCOMPRESSION	■ POWERFILL
		■ GX	
ACCESSOIRES			■ CORPS DE PISTOLETS ET PIÈCES ANNEXES
PRODUITS D'USURE			La garantie de Graco ne couvre pas les produits de consommation: buses filtres, garnitures, kits de réparation, sièges, billes,charbons,...
AUTRES GARANTIES			Les composants non fabriqués par Graco com portent leur propre garantie: moteurs à essence, flexibles, pompes à eau et batteries. Tous les produits Graco sont garantis un an contre les défauts de fabrication. Consultez notre « Livre Bleu » (Documentation n° B0170) pour connaître le détail des politiques Graco (garantie, transport, retours matériel, etc.).

** Pour les machines vendues à partir de 2019*

MATÉRIEL DE SUPPORT

SALES BOOK
L'outil d'aide à la vente Graco!
N'IMPORTE OÙ, N'IMPORTE QUAND ET MÊME HORS LIGNE

IMAGES ET VIDÉOS

PRÉSENTATIONS

DOCUMENTATION COMMERCIALE ET TECHNIQUE

Des outils d'aide personnalisés sont à votre disposition pour vous aider à présenter, à utiliser et à communiquer sur les produits Graco.

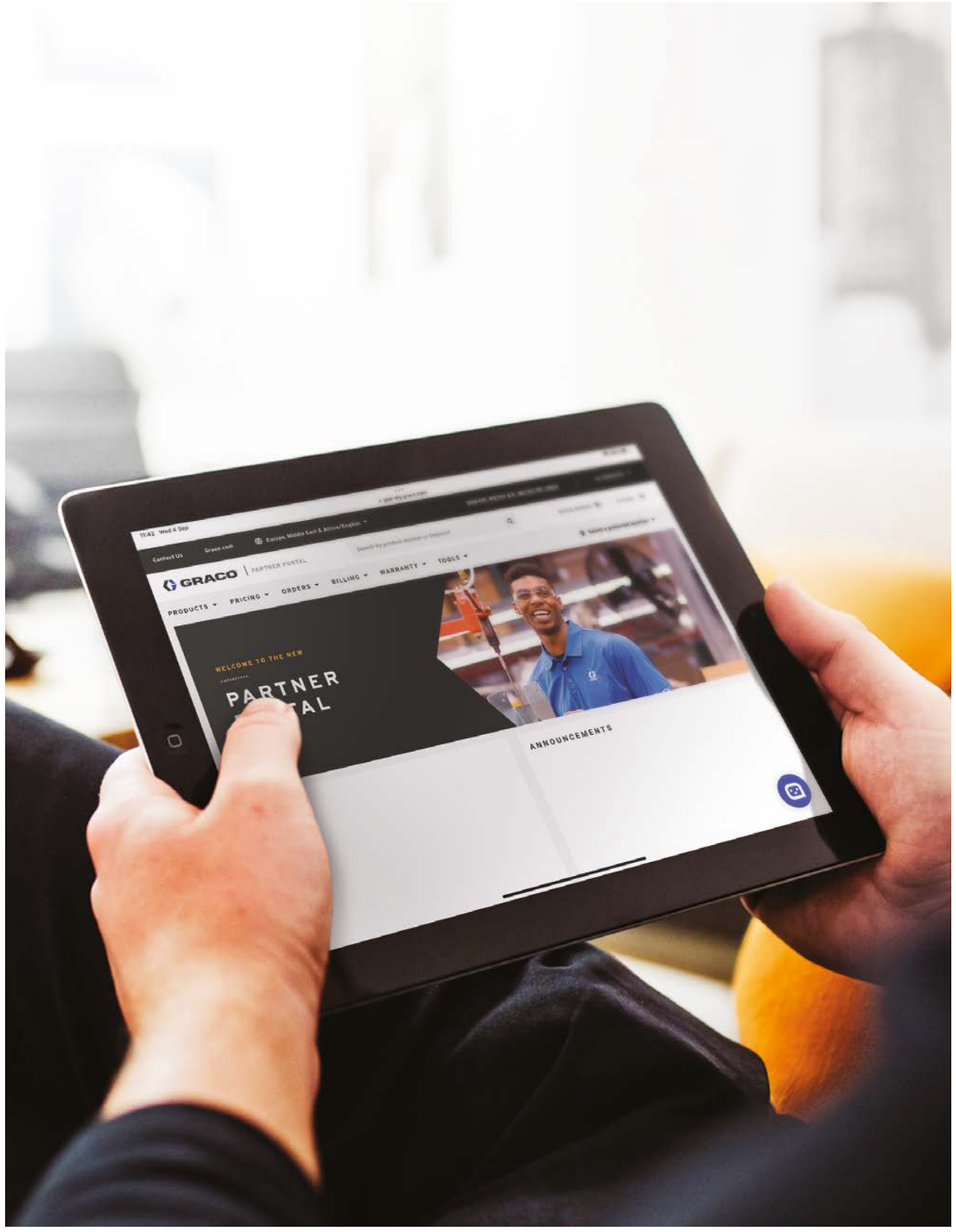

QU'EST-CE QUE LE PORTAIL DES PARTENAIRES GRACO ?

Le portail des partenaires est un outil global qui vous permet d'avoir des relations commerciales avec Graco en toute transparence. Il offre un accès en ligne sécurisé aux informations sur les produits, telles que les prix actuels et la disponibilité, la passation de commandes, l'état des expéditions, et bien plus encore.

Caractéristiques et avantages

- Passer des commandes
- Consulter le prix catalogue, le prix net, la disponibilité du produit et l'état des commandes
- Gérer le solde de votre compte
- Consulter, modifier ou envoyer des réclamations au titre de la garantie
- Permettre à des utilisateurs supplémentaires d'accéder à votre compte Graco
- Recherche de documentation et de manuels d'instructions
- Comparer les produits
- Connectez-vous avec Graco à tout moment, à l'aide de votre appareil mobile ou de votre ordinateur

Qu'est-ce qui a changé par rapport au CIS ?

- Convivialité mobile: une expérience utilisateur transparente sur les appareils mobiles.
- Gestion des utilisateurs : gestion des utilisateurs : des autorisations granulaires permettent à un plus grand nombre d'utilisateurs d'accéder au site.
- Graco bot: assistance 24 heures sur 24 et 7 jours sur 7 par l'intermédiaire de l'option de discussion en ligne (chat)
- Commande des produits: commander directement à partir des pages produits via le panier
- Commandes et garantie : processus d'importation rapide des commandes et amélioration du processus de garantie, permettant de télécharger les pièces jointes directement dans la réclamation
- Recherche: recherche améliorée et accès aux manuels et brochures.
- Acheter & comparer : catalogue de produits et outil de comparaison de produits.
- Conception visuelle: une marque qui s'harmonise avec graco.com

APERÇU DE L'ENTREPRISE

L'HISTOIRE DE GRACO

Deux frères, un garage et la poursuite tenace d'une solution exceptionnelle : c'est ainsi qu'a commencé l'histoire de Graco. Depuis près de 100 ans, notre stratégie axée sur l'innovation est la force motrice derrière le déplacement des matériaux qui comptent vraiment. Chaque produit que nous avons développé et conçu avec expertise a été créé pour déplacer, mesurer, contrôler et distribuer des matériaux fluides et en poudre de la manière la plus efficace possible.

L'efficacité n'est qu'un début. Comme nos clients, partenaires de distribution et utilisateurs finaux comptent sur la performance de nos produits, tout ce que nous mettons sur le marché est fabriqué pour garantir la sécurité et contribuer à un résultat qui dépasse de loin un travail bien fait.

MOVING MATERIALS THAT MATTER™

Déplacer les matériaux qui comptent vraiment est un travail essentiel. Un exploit qui ne peut être accompli correctement qu'avec un partenaire dédié et des produits qui tiennent leurs promesses envers les clients qui les utilisent.

Ils offriront des performances.

Ils dureront.

Ils vous placeront devant les autres.

Depuis près de 100 ans, Graco conçoit avec maîtrise des produits qui offrent des performances légendaires et une qualité inégalée – tout en gardant la sécurité de ceux qui manipulent ces matériaux au premier plan de nos priorités.

Et comme des personnes du monde entier comptent sur les résultats de nos produits, il ne suffit pas de simplement faire le travail. Tout ce que nous faisons doit aller bien au-delà des attentes et dépasser l'exceptionnel.

DÉPASSER L'EXCEPTIONNEL.

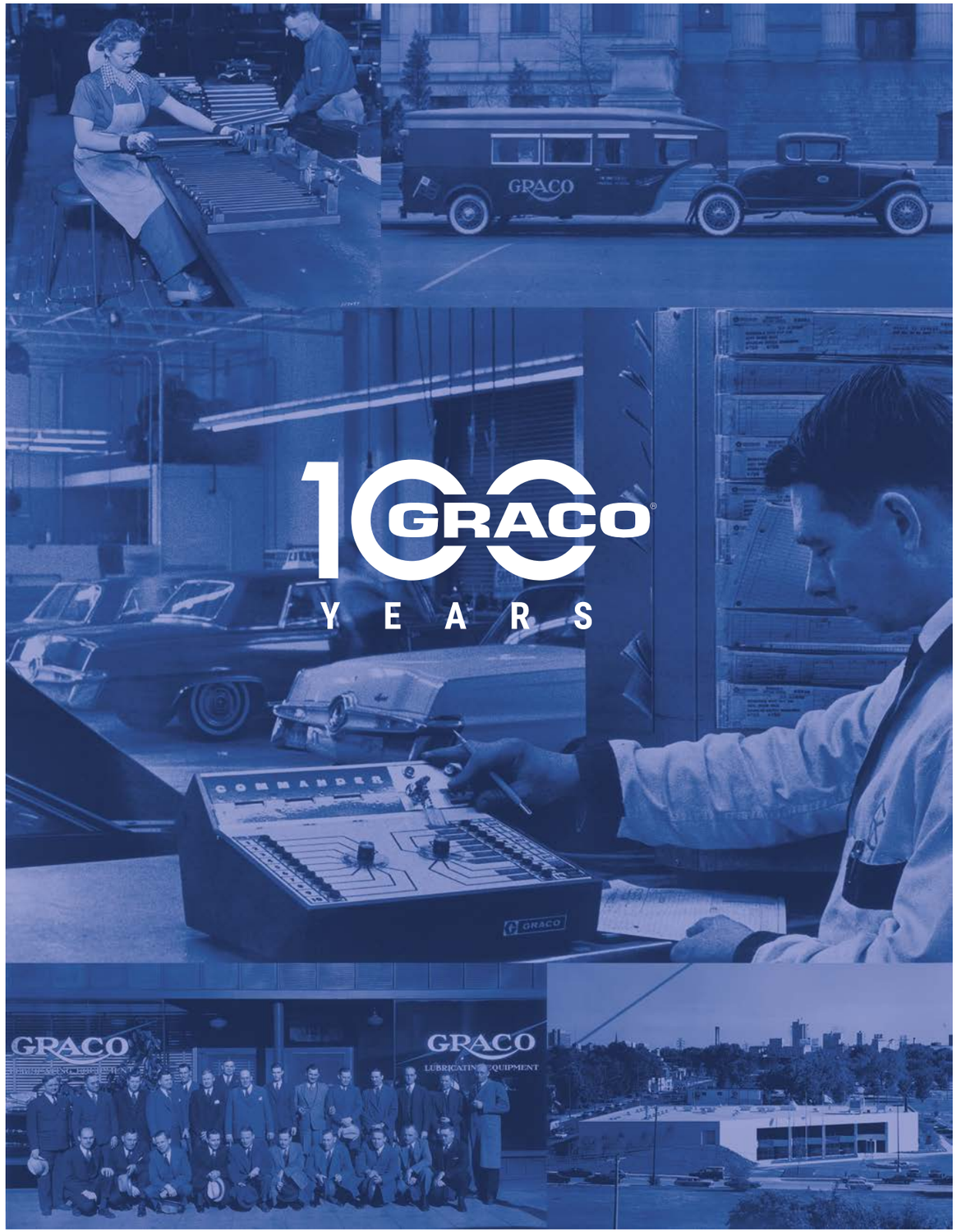

100 GRACO YEARS

GRACO

MOVING MATERIALS THAT MATTER™

Pour obtenir plus d'informations, consulter graco.com/contractor

Graco est certifié ISO 9001.

©2012 Graco Distribution BV 314253FR-W 12/25 Imprimé en Europe.
Toutes les spécifications et illustrations contenues dans la présente brochure reposent sur les dernières informations produit disponibles au moment de la publication.
Graco se réserve le droit d'y apporter des changements à tout moment et sans préavis. Toutes les autres marques sont citées à des fins d'identification et sont des marques commerciales de leur propriétaire respectif.
Pour plus d'informations sur la propriété intellectuelle de Graco, rendez-vous sur www.graco.com/patent ou www.graco.com/trademarks.